TWAUDIO®

BAT24 | Montageanleitung

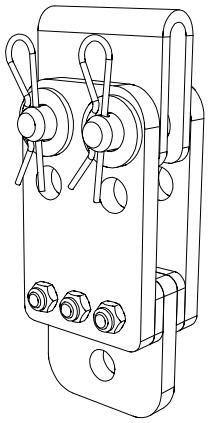

Einleitung

Vielen herzlichen Dank, dass Sie sich für ein hochwertiges Produkt „MADE IN GERMANY“ der Marke TWAUDiO entschieden haben.

Der Adapter BAT24 ist ein Zubehörteil für den Lautsprecher T24(N).

Eine dezente Optik, Größen- und Gewichtsverhältnis sowie ein unkompliziertes und schnelles Handling zeichnen dieses Zubehörset aus.

Sollten Sie Ihre Produkte an Dritte verleihen, klären Sie diese über die sicherheitsrelevanten Bedienvorgänge auf und händigen Sie ihnen diese Bedienungsanleitung aus. Sollten Sie weitere Exemplare dieser Anleitung benötigen, können Sie diese jederzeit über TWAUDiO kostenfrei beziehen oder online herunterladen unter: www.twaudio.de

Hinweise in der Bedienungsanleitung

Beachten Sie die in dieser Bedienungsanleitung aufgeführten Hinweise, welche wie folgt gekennzeichnet sind:

WARNUNG

Dieses Symbol in Verbindung mit dem Signalwort „Warnung“ kennzeichnet eine möglicherweise gefährliche Situation. Die Nichtbeachtung dieses Sicherheitshinweises kann zu schweren Verletzungen oder sogar zum Tod führen.

VORSICHT

Dieses Symbol in Verbindung mit dem Signalwort „Vorsicht“ kennzeichnet eine möglicherweise gefährliche Situation. Die Nichtbeachtung dieses Sicherheitshinweises kann zu leichten oder mittelschweren Verletzungen führen.

HINWEIS

Dieses Symbol in Verbindung mit dem Signalwort „Hinweis“ kennzeichnet eine möglicherweise gefährliche Situation. Die Nichtbeachtung dieses Sicherheitshinweises kann zu Schäden am Produkt führen.

TIPP

Dieses Symbol in Verbindung mit dem Signalwort „Tipp“ kennzeichnet zusätzliche Informationen oder Hinweise auf praxiserprobten, vereinfachten Umgang mit TWAUDiO Produkten.

Hinweise auf den Produkten

Read manual before use!

Lesen Sie vor der Inbetriebnahme des Adapters die Montageanleitung aufmerksam durch und bewahren Sie diese zusammen mit dem BAT24 Adapter sicher auf.

Allgemeine Informationen

Bedienungsanleitung: OM-BAT24
Version 2.0 d, 08/2022
© by TWAMBO 2022; alle Rechte vorbehalten.

Alle Angaben in dieser Bedienungsanleitung wurden zum Zeitpunkt der Drucklegung nach bestem Wissen erstellt.

Beschaffenheitsgarantien oder die Zusicherung einer bestimmten Verwendungstauglichkeit werden durch die Angaben technischer Spezifikationen, Maße und Gewichte seitens TWAMBO nicht übernommen.

Auch für hervorgerufene Folgeschäden (Sach- und/oder Personenschäden) sowie für das Nichtbeachten dieser Bedienungsanleitung übernimmt TWAMBO keine Haftung!

TWAMBO behält sich Änderungen vor, die den jeweils neuesten Stand der Entwicklung berücksichtigen.

TWAMBO GmbH
Karl-Hofer-Str. 42
14163 Berlin

Telefon: + 49 (0) 71 41-48 89 89 0
Telefax: + 49 (0) 71 41-48 89 89 99
E-Mail: info@twaudio.de
WWW: www.twaudio.de

Inhalt

1. Sicherheit | Bestimmungsgemäße Verwendung 5
2. Übersicht 7
2.1 Lieferumfang 7
3. Technische Daten 8
3.1 Datenblatt 8
4. Inbetriebnahme 9
4.1 Aufbau 9
4.2 Verwendung 9
4.3 Windlast 9
4.4 Vorbereitung BAT24 Adapter 10
4.5 Vorbereitung T24(N) Lautsprecher 11
4.6 Montageschritt 1 - BAT24 Adapter an MCT24 Main-Cradle-Rahmen 12
4.7 Montageschritt 2 - BAT24 Adapter an MCT24 Main-Cradle-Rahmen 12
4.8 Montageschritt 3 - BAT24 Adapter an MCT24 Main-Cradle-Rahmen 13
4.9 Montageschritt 4 - BAT24 Adapter an MCT24 Main-Cradle-Rahmen 13
4.10 Allg. Sicherheitshinweise für den Aufbau der folgenden Rigging-Varianten 14
4.11 Montage BAT24 Adapter mit BBT24, CBT24 und T24(N) Lautsprecher 14
4.12 Standard sowie maximal Variante 15
5. Transport und Lagerung 16
6. EG-Konformitätserklärung 17
7. Entsorgung 17

1. Sicherheit | Bestimmungsgemäße Verwendung

Beachten Sie beim Betrieb von Zubehörteilen folgende Sicherheitshinweise, um Risiken zu vermeiden.

Der BAT24 Adapter wurde ausschließlich für den professionellen Einsatz in Beschallungsanlagen entwickelt. Der Adapter darf nur von eingewiesenem und qualifiziertem Personal verwendet werden.

Beachten Sie die in dieser Bedienungsanleitung beschriebenen Betriebsarten. Andere Verwendungszwecke sind unzulässig

Für Schäden, die durch nicht bestimmungsgemäße Verwendung entstehen, ist die Haftung von TWAMBO ausgeschlossen.

WARNUNG

Prüfen Sie vor jeder Montage den Lieferumfang des BAT24 Adapters auf seine Vollständigkeit und auf den einwandfreien Zustand aller Teile.

Im Lieferumfang sind von uns spezifizierte Schrauben, Muttern, Bolzen, Scheiben und Sicherungssplinte enthalten. Verwenden Sie nur diese.

WARNUNG

Der BAT24 Adapter darf ausschließlich mit dem T24(N) Lautsprecher verwendet werden.

In dieser Montageanleitung wird beschrieben auf welche Art und Weise der BAT24 Adapter benutzt werden darf. Als nicht bestimmungsgemäß gelten jegliche andere Verwendungen. Diese können zu Sach- oder gar Personenschäden führen.

Veränderungen oder Umbauten an den Einzelteilen des BAT24 Adapters sind nicht gestattet! Es besteht Lebensgefahr!

VORSICHT

Das Zubehörteil BAT24 ist für den Innen- und Außenbereich konzipiert.

WARNUNG

Der BAT24 Adapter darf nur von eingewiesenem und qualifiziertem Personal verwendet werden. Dieses muss vor jedem Einsatz den BAT24 Adapter auf seine volle Tauglichkeit prüfen.

WARNUNG

Der BAT24 Adapter muss sofort außer Betrieb gesetzt werden, sobald sichtbare Schäden an den Teilen zu erkennen sind.

WARNUNG

Alle Einzelteile des BAT24 Adapters sind von Kindern fernzuhalten! Denn die Kleinteile können verschluckt werden und dadurch zum Ersticken führen. Es besteht Erstickungsgefahr!

HINWEIS

Verwenden Sie beim Umgang mit schweren Lasten über 20 kg geeignete Hilfsmittel (Dollys, Hebegurte, etc.). Situationsabhängig können auch mehrere Personen hierfür notwendig sein.

WARNUNG

Der BAT24 Adapter ist für eine Belastung von bis zu sechs T24(N) Lautsprecher ausgelegt. Hierfür werden folgende weitere Bauteile benötigt: MCT24 Main-Cradle-Rahmen, CBT24 Aufhängeschiene, BBT24 Tragelement sowie BLT24 Boxlink-Verbinderseile auf beiden Seiten der T24(N) Lautsprecher. Diese Tragkraft darf niemals überschritten werden!

WARNUNG

Prüfen Sie bei jeder Installation des BAT24 Adapters die Schraubverbindungen. Bei Lockerheit festziehen. Ist dies nicht mehr möglich, müssen die Befestigungselemente ausgetauscht werden.

WARNUNG

Die Befestigungspunkte, wie z.B. Traversen, Decken etc. sind vor der Montage des BAT24 Adapters auf volle Tragfähigkeit und Stabilität zu überprüfen.

WARNUNG

An der Montagestelle dürfen sich unter der Oberfläche keine Wasserrohre, elektrische oder andere Leitungen befinden!

WARNUNG

Verwenden Sie immer die zum Untergrund passenden Dübel und Schrauben. Alle Schrauben müssen fest und einwandfrei gesetzt sein! Achten Sie deshalb auf korrekt ausgeführte Befestigungsbohrungen, die die richtige Tiefe und den richtigen Durchmesser besitzen. Zudem ist darauf zu achten, dass alle Befestigungsbohrungen benutzt werden.

WARNUNG

Achten Sie bei der Bewegung (Auf- oder Abbau, Wartung) des BAT24 Adapters mit dem T24(N) Lautsprecher auf genügend Platz, damit Kollisionen mit anderen Gegenständen ausgeschlossen sind.

VORSICHT

Achten Sie während der Installation des BAT24 Adapters darauf, dass Netz- oder andere Leitungen des T24(N) Lautsprechers nicht gequetscht bzw. verdreht werden! Es gelten die jeweiligen nationalen elektrotechnischen Regelungen und Bestimmungen!

2. Übersicht

2.1 Lieferumfang

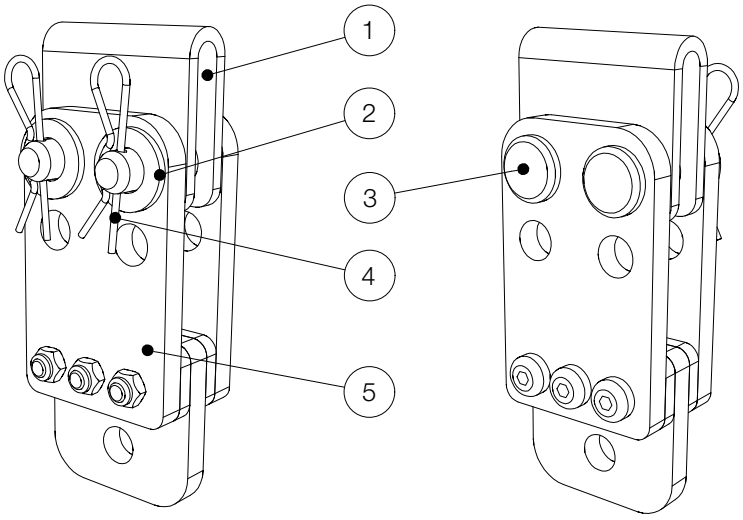

Abbildung 2.1 - Übersicht

1. Distanzblech..... 1 Stück
2. Scheibe (Metall)..... 2 Stück
3. Splintbolzen 12x45/4,0..... 2 Stück
4. Sicherungssplint 2x50 ..... 2 Stück
5. Unterteil, vormontiert ..... 1 Stück

3. Technische Daten

3.1 Datenblatt

Standardvariante: maximale Belastbarkeit: bei 1x BAT24 Adapter in Verbindung mit: 1x MCT24 Main-Cradle-Rahmen und 1x CBT24 Aufhängeschiene sowie 2x BBT24 Tragelement sowie 2x BLT24 Boxlink-Verbinderseile auf beiden Seiten des T24(N) Lautsprechers	2x T24N
Maximalvariante: maximale Belastbarkeit: bei 1x BAT24 Adapter in Verbindung mit: 1x MCT24 Main-Cradle-Rahmen und 1x CBT24 Aufhängeschiene sowie 6x BBT24 Tragelement sowie 10x BLT24 Boxlink-Verbinderseile auf beiden Seiten des T24(N) Lautsprechers	6x T24N
Maße (H x B x T)	148 x 56 x 50,5 mm
Gewicht	1,2 kg
Oberfläche	Pulverbeschichtet

4. Inbetriebnahme

4.1 Aufbau

Der BAT24 Adapter ist für den hängenden Betrieb konstruiert. Hierfür gibt es bei TW AUDiO verschiedenes Zubehör, um den Riggingadapter sicher zu befestigen.

WARNUNG

Beachten Sie, dass zu den Systemaufbauten aller Riggingkomponenten immer zwei Personen benötigt werden!

HINWEIS

TW AUDiO empfiehlt für die Sicherung und Montage der Lautsprecher ausschließlich das von TW AUDiO spezifizierte Zubehör.

4.2 Verwendung

WARNUNG

Beachten Sie, dass der BAT24 Adapter nur mit dem MCT24 Main-Cradle-Rahmen in Verbindung mit der CBT24 Aufhängeschiene sowie dem BBT24 Tragelement zum Aufhängen von T24(N) Lautsprechern verwendet werden kann!

4.3 Windlast

WARNUNG

Achten Sie vor jedem Systemaufbau im Freien auf unvorhersehbare Windverhältnisse an Ihrem Einsatzort!

Demontieren Sie sofort Ihre Systemaufbauten bei einer Windstärke von 8 bft (34-40 kn, 62-74 km/h) und sichern Sie sie zusätzlich!

Achten Sie darauf, dass sich keine Personen in der unmittelbaren Nähe des Systemaufbaus befinden!

WARNUNG

Achten Sie darauf, dass Ihre Systemaufbauten bei einer Windstärke von mehr als 6 bft (22-27 kn, 39-49 km/h) nicht über Publikum verwendet werden und dass sich keine Personen in der unmittelbaren Nähe des Systemaufbaus befinden!

4.4 Vorbereitung BAT24 Adapter

Lösen Sie die Positionen 1 bis 4 (siehe Abbildung 2.1) wie in Abbildung 4.4 dargestellt. Beachten Sie hierzu die Reihenfolge a bis d.

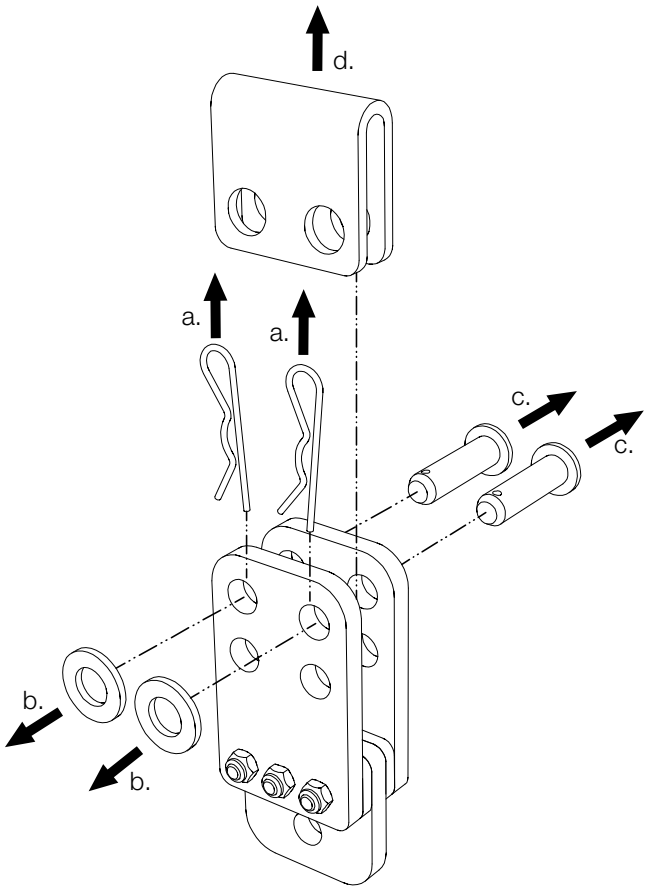

Abbildung 4.4 - Lösen der Positionen 1 bis 4

4.5 Vorbereitung T24(N) Lautsprecher

HINWEIS

Befestigen Sie die CBT24 Aufhängeschiene am T24(N) Lautsprecher bzw. bei einer Array-Anwendung am obersten T24(N) Lautsprecher, wie in Abbildung 4.5 dargestellt.

WARNUNG

Rasten Sie alle Double Studs fest in die Flugbleche der T24(N) Lautsprecher ein! Sichern Sie alle Double Studs mit den an Sicherungsseilen befestigten Sicherungsplinten!

WARNUNG

Prüfen Sie, dass alle Double Studs eingerastet sind und dass diese mit Sicherungssplinten gesichert wurden!

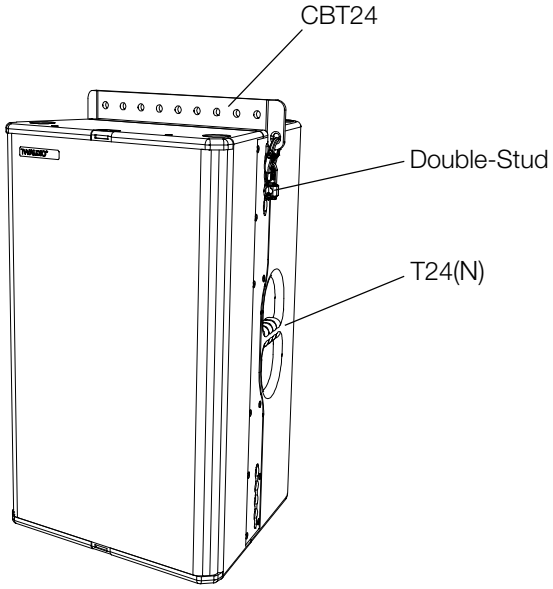

Abbildung 4.5 - Montage CBT24 Aufhängeschiene an T24(N) Lautsprecher

4.6 Montageschritt 1 - BAT24 Adapter an MCT24 Main-Cradle-Rahmen

HINWEIS

Legen Sie den MCT24 Main-Cradle-Rahmen auf einen rutschfesten Untergrund. Führen Sie dann das vormontierte Unterteil (siehe Abbildung 2.1 - Pos.5) des BAT24 Adapters von unten an einen der Seitenträger des MCT24 Main-Cradle-Rahmen wie in Abbildung 4.6 dargestellt ein.

HINWEIS

Benutzen Sie die Pin points des MCT24 Main-Cradle-Rahmen, die zu Ihrer Anwendung passend sind.

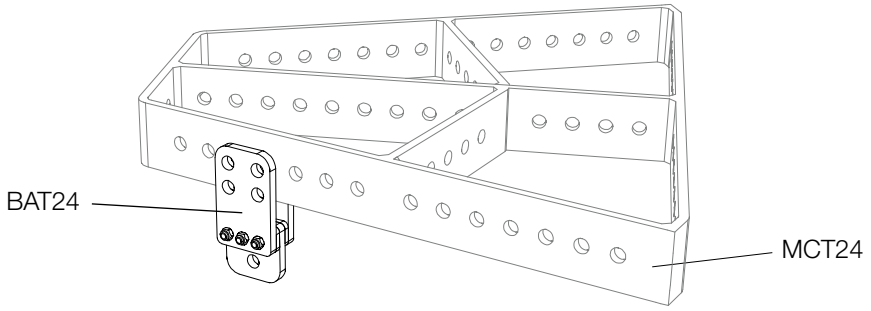

Abbildung 4.6 - Einführen des BAT24 Adapters

4.7 Montageschritt 2 - BAT24 Adapter an MCT24 Main-Cradle-Rahmen

HINWEIS

Stecken Sie dann das Distanzblech (siehe Abbildung 2.1 - Pos.1) des BAT24 Adapters von oben auf den Seitenträger des MCT24 Main-Cradle-Rahmen wie in Abbildung 4.7 dargestellt auf.

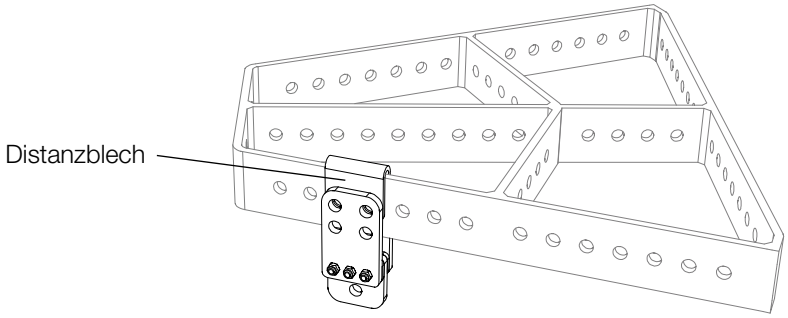

Abbildung 4.7 - Stecken des Distanzbleches des BAT24 Adapters

4.8 Montageschritt 3 - BAT24 Adapter an MCT24 Main-Cradle-Rahmen

Stecken Sie die Splintbolzen sowie Scheiben (je 2x, siehe Abbildung 2.1 - Pos.2 und 3) wieder in den BAT24 Adapter wie in Abbildung 4.8 dargestellt.

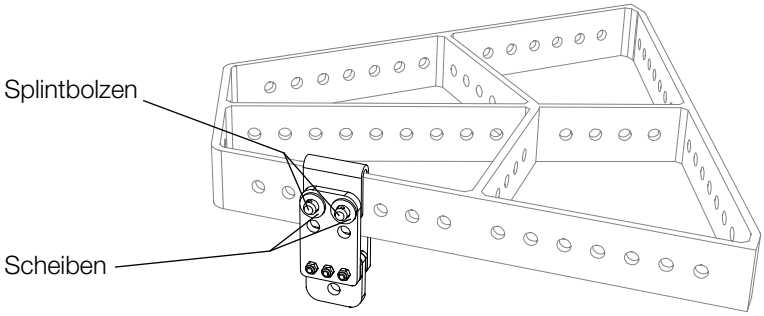

Abbildung 4.8 - Einstecken der Splintbolzen und Scheiben

4.9 Montageschritt 4 - BAT24 Adapter an MCT24 Main-Cradle-Rahmen

Sichern Sie dann wieder die Splintbolzen mit den Scheiben durch die Sicherungssplinte (je 2x, siehe Abbildung 2.1 - Pos.4) wie in Abbildung 4.9 dargestellt.

Prüfen Sie, dass alle Splintbolzen und Scheiben durchgesteckt sind und dass diese mit Sicherungssplinten gesichert wurden!

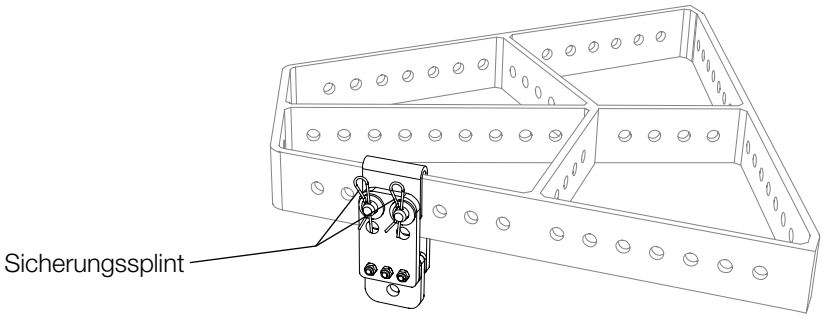

Abbildung 4.9 - Sichern der Splintbolzen und Scheiben mit Sicherungssplinten

4.10 Allg. Sicherheitshinweise für den Aufbau der folgenden Rigging-Varianten

WARNUNG

Bringen Sie bei jedem Systemaufbau die ASK Anschlagkette an vier anderen Anschlagpunkten des MCT24 Main-Cradle-Rahmen an. Benutzen Sie zum Hängen der ASK Anschlagkette mit dem Systemaufbau eine Anschlagkette oder Kettenzug.

WARNUNG

Benutzen Sie bei jedem Systemaufbau, Schäkel die Entsprechend des Gesamtgewichtes ausgelegt sind.

HINWEIS

Für die Sekundärsicherung gelten die jeweiligen nationalen Normen und Bestimmungen!

4.11 Montage BAT24 Adapter mit BBT24, CBT24 und T24(N) Lautsprecher

Nachdem Sie den Montageschritt 4 ausgeführt haben, kann nun der T24(N) Lautsprecher an den BAT24 Adapter sowie MCT24 Main-Cradle-Rahmen montiert werden.

WARNUNG

1. Bringen Sie den Schäkel der CBT24 Aufhängeschiene mit einem weiteren Schäkel, der Entsprechend des Gesamtgewichtes ausgelegt ist, an einem anderen Anschlagpunkt an.
2. Beachten Sie vor Montage des BBT24 Tragelementes deren Bedienungsanleitung und Sicherheitshinweise!
3. Verbinden Sie nun das BBT24 Tragelement mit dem BAT24 Adapter über den oberen Kugelsperrbolzen des BBT24 Tragelementes!

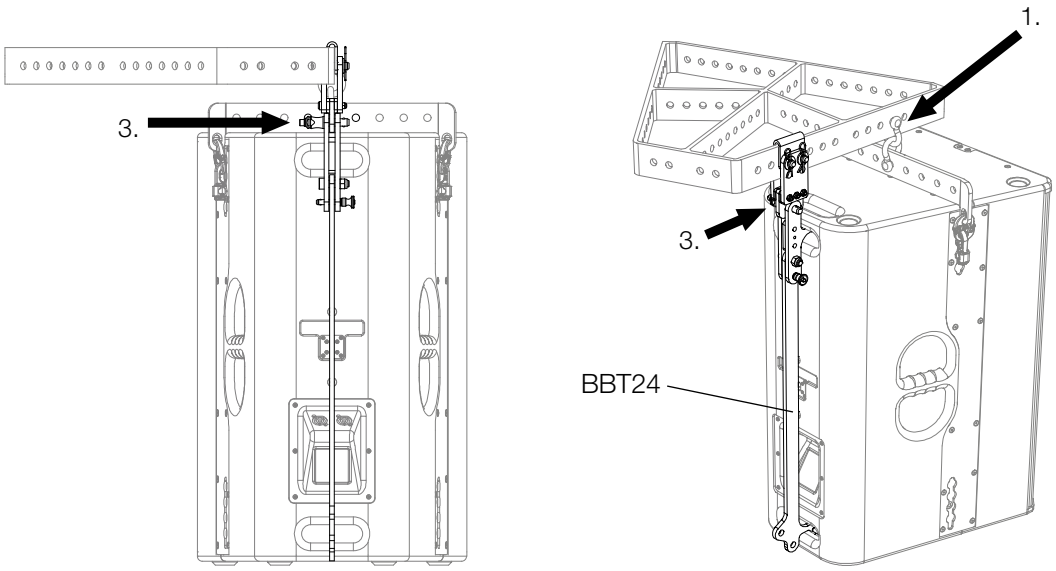

Abbildung 4.11 - Verbinden BAT24 mit BBT24 und MCT24

Prüfen Sie, dass alle Kugelsperrbolzen komplett durchgesteckt sind!

4.12 Standard sowie maximal Variante

Als Standardvariante hat sich die Variante etabliert in der zwei T24(N) Lautsprecher mit zwei BBT24 Tragelementen, einer CBT24 Aufhängeschiene sowie einem BAT24 Adapter verwendet werden. (Siehe Abbildung 4.12)

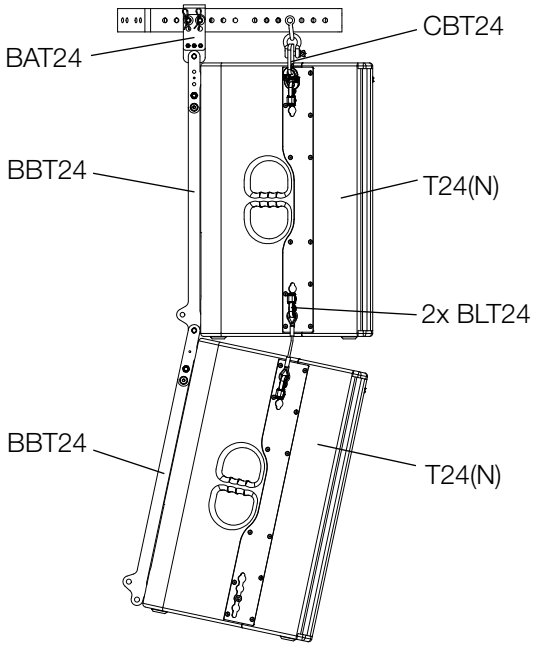

Abbildung 4.12 - Standardvariante

Verbinden Sie maximal sechs T24(N) Lautsprecher über die BBT24 Tragelemente (6 Stück) und die BLT24 Boxlink-Verbinderseile (10 Stück) miteinander. Die BLT24 Boxlink-Verbinderseile jeweils auf beiden Seiten der T24(N) Lautsprecher.

Sorgen Sie dafür, dass alle Einwirkungen auf Ihre Systemaufbauten, wie z.B. das Anlehnen von Gegenständen (oder Personen) sowie das Umherfliegen von Gegenständen unterlassen werden!

5. Transport und Lagerung

HINWEIS

Beim Transport ist besonders darauf zu achten, dass die Oberfläche des Tragelementes nicht beschädigt wird. In freiliegende Stahloberflächen (Kratzer) kann Feuchtigkeit eindringen und das Material korrodieren lassen.

Aus diesem Grund ist auf sichere, schonende, trockene und weitgehend staubfreie Bedingungen beim Transport zu achten.

Folgende Zubehörteile für das Tragelement hält TW AUDiO für Sie bereit:

- Scheibe (Metall)
- Splintbolzen
- Sicherungssplint

Die Originalverpackung ist für einen dauerhaften Lager- und Transportbetrieb ungeeignet.

6. EG-Konformitätserklärung

Abschrift und Übersetzung der originalen EG-Konformitätserklärung:

Hiermit erklären wir, dass die nachstehend bezeichneten Komponenten in ihrer Konzeption und Bauart sowie in der von uns in Verkehr gebrachten Ausführung den Sicherheits- und Gesundheitsanforderungen der geltenden EG-Richtlinien entsprechen. Bei einer mit uns nicht abgestimmten Änderung, verliert diese Erklärung ihre Gültigkeit.

Diese Erklärung betrifft folgende Komponenten

• BAT24

sowie alle darauf basierenden Modellvarianten, sofern sie der originalen werksseitigen Ausführung entsprechen und keinerlei technische Modifikation erfahren haben.

Angewandte Richtlinien:

• 2001/95/EG

Angewandte nationale Normen und technische Spezifikationen:

• DIN EN 18800
• DIN EN ISO 12100
• DGUV Vorschrift 17 und 18

Berlin, den 01.01.2021

Bernhard Wüstner

7. Entsorgung

Wenden Sie sich bei Entsorgungsfragen an folgende Telefonnummer:

+49 (0) 71 41 - 48 89 89 0

Befolgen Sie verbindlich in Ländern außerhalb der EU die jeweiligen nationalen Bestimmungen.

TWAMBO GmbH
Karl-Hofer-Str. 42
14163 Berlin

Telefon: + 49 (0) 71 41-48 89 89 0
Telefax: + 49 (0) 71 41-48 89 89 99
E-Mail: info@twaudio.de
WWW: www.twaudio.de