TWAUDIO®

CBH30 | Montageanleitung

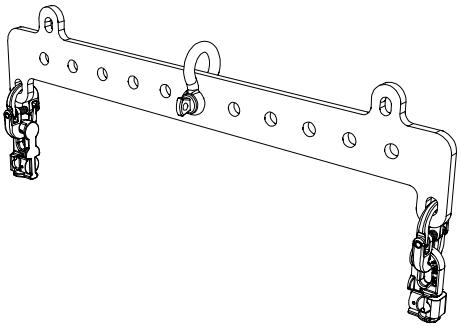

Einleitung

Vielen herzlichen Dank, dass Sie sich für ein hochwertiges Produkt „MADE IN GERMANY“ der Marke TWAUDiO entschieden haben.

Die Aufhängeschiene CBH30 ist ein Zubehörteil für den Lautsprecher VERA S30.

Eine dezente Optik, Größen- und Gewichtsverhältnis sowie ein unkompliziertes und schnelles Handling zeichnen dieses Zubehörset aus.

Sollten Sie Ihre Produkte an Dritte verleihen, klären Sie diese über die sicherheitsrelevanten Bedienvorgänge auf und händigen Sie ihnen diese Bedienungsanleitung aus. Sollten Sie weitere Exemplare dieser Anleitung benötigen, können Sie diese jederzeit über TWAUDiO kostenfrei beziehen oder online herunterladen unter: www.twaudio.de

Hinweise in der Bedienungsanleitung

Beachten Sie die in dieser Bedienungsanleitung aufgeführten Hinweise, welche wie folgt gekennzeichnet sind:

Dieses Symbol in Verbindung mit dem Signalwort „Warnung“ kennzeichnet eine möglicherweise gefährliche Situation. Die Nichtbeachtung dieses Sicherheitshinweises kann zu schweren Verletzungen oder sogar zum Tod führen.

Dieses Symbol in Verbindung mit dem Signalwort „Vorsicht“ kennzeichnet eine möglicherweise gefährliche Situation. Die Nichtbeachtung dieses Sicherheitshinweises kann zu leichten oder mittelschweren Verletzungen führen.

Dieses Symbol in Verbindung mit dem Signalwort „Hinweis“ kennzeichnet eine möglicherweise gefährliche Situation. Die Nichtbeachtung dieses Sicherheitshinweises kann zu Schäden am Produkt führen.

Dieses Symbol in Verbindung mit dem Signalwort „Tipp“ kennzeichnet zusätzliche Informationen oder Hinweise auf praxiserprobten, vereinfachten Umgang mit TWAUDiO Produkten.

Hinweise auf den Produkten

Read manual before use!

Lesen Sie vor der Inbetriebnahme der Aufhängeschiene die Montageanleitung aufmerksam durch und bewahren Sie diese zusammen mit der CBH30 Aufhängeschiene sicher auf.

Allgemeine Informationen

Bedienungsanleitung: OM-CBH30
Version 2.0 d, 07/2022
© by TWAMBO 2022; alle Rechte vorbehalten.

Alle Angaben in dieser Bedienungsanleitung wurden zum Zeitpunkt der Drucklegung nach bestem Wissen erstellt.

Beschaffenheitsgarantien oder die Zusicherung einer bestimmten Verwendungstauglichkeit werden durch die Angaben technischer Spezifikationen, Maße und Gewichte seitens TWAMBO nicht übernommen.

Auch für hervorgerufene Folgeschäden (Sach- und/oder Personenschäden) sowie für das Nichtbeachten dieser Bedienungsanleitung übernimmt TWAMBO keine Haftung!

TWAMBO behält sich Änderungen vor, die den jeweils neuesten Stand der Entwicklung berücksichtigen.

TWAMBO GmbH
Karl-Hofer-Str. 42
14163 Berlin

Telefon: + 49 (0) 71 41-48 89 89 0
Telefax: + 49 (0) 71 41-48 89 89 99
E-Mail: info@twaudio.de
WWW: www.twaudio.de

Inhalt

1. Sicherheit | Bestimmungsgemäße Verwendung 5
2. Übersicht 7
2.1 Lieferumfang 7
3. Technische Daten 8
3.1 Datenblatt 8
4. Inbetriebnahme 9
4.1 Aufbau 9
4.2 Windlast 9
4.3 Systemaufbau CBH30 mit VERA S30 Lautsprecher 10
4.4 Systemaufbau CBH30 mit VERA S30 und T24N Lautsprecher 12
5. Transport und Lagerung 14
6. EG-Konformitätserklärung 15
7. Entsorgung 15

1. Sicherheit | Bestimmungsgemäße Verwendung

Beachten Sie beim Betrieb von Zubehörteilen folgende Sicherheitshinweise, um Risiken zu vermeiden.

Die CBH30 Aufhängeschiene wurde ausschließlich für den professionellen Einsatz in Beschallungsanlagen entwickelt. Die Aufhängeschiene darf nur von eingewiesenem und qualifiziertem Personal verwendet werden.

Beachten Sie die in dieser Bedienungsanleitung beschriebenen Betriebsarten. Andere Verwendungszwecke sind unzulässig

Für Schäden, die durch nicht bestimmungsgemäße Verwendung entstehen, ist die Haftung von TWAMBO ausgeschlossen.

WARNUNG

Prüfen Sie vor jeder Montage den Lieferumfang der CBH30 Aufhängeschiene auf seine Vollständigkeit und auf den einwandfreien Zustand aller Teile.

WARNUNG

Die CBH30 Aufhängeschiene darf ausschließlich mit dem VERA S30 Lautsprecher verwendet werden.

In dieser Montageanleitung wird beschrieben auf welche Art und Weise die CBH30 Aufhängeschiene benutzt werden darf. Als nicht bestimmungsgemäß gelten jegliche andere Verwendungen. Diese können zu Sach- oder gar Personenschäden führen.

Veränderungen oder Umbauten an den Einzelteilen der CBH30 Aufhängeschiene sind nicht gestattet! Es besteht Lebensgefahr!

VORSICHT

Das Zubehörteil CBH30 ist für den Innen- und Außenbereich konzipiert.

WARNUNG

Die CBH30 Aufhängeschiene darf nur von eingewiesenem und qualifiziertem Personal verwendet werden. Dieses muss vor jedem Einsatz die CBH30 Aufhängeschiene auf seine volle Tauglichkeit prüfen.

WARNUNG

Die CBH30 Aufhängeschiene muss sofort außer Betrieb gesetzt werden, sobald sichtbare Schäden an den Teilen zu erkennen sind.

WARNUNG

Alle Einzelteile der CBH30 Aufhängeschiene sind von Kindern fernzuhalten! Denn die Kleinteile können verschluckt werden und dadurch zum Ersticken führen. Es besteht Erstickungsgefahr!

HINWEIS

Verwenden Sie beim Umgang mit schweren Lasten über 20 kg geeignete Hilfsmittel (Dollys, Hebegurte, etc.). Situationsabhängig können auch mehrere Personen hierfür notwendig sein.

WARNUNG

Die CBH30 Aufhängeschiene ist für eine Belastung von bis zu sechs VERA S30 Lautsprecher ausgelegt. Diese Tragkraft darf niemals überschritten werden!

WARNUNG

Prüfen Sie bei jeder Installation der CBH30 Aufhängeschiene die Double Stud-Verbindungen. Sie müssen fest eingerastet und mit einem Sicherungssplint gesichert sein. Ist dies nicht mehr möglich, müssen die Double Stud-Verbindungen mit den Sicherungsplinten ausgetauscht werden.

WARNUNG

Die Befestigungspunkte, wie z.B. Traversen, Decken etc. sind vor der Montage der CBH30 Aufhängeschiene auf volle Tragfähigkeit und Stabilität zu überprüfen.

WARNUNG

An der Montagestelle dürfen sich unter der Oberfläche keine Wasserrohre, elektrische oder andere Leitungen befinden!

WARNUNG

Verwenden Sie immer die zum Untergrund passenden Dübel und Schrauben. Alle Schrauben müssen fest und einwandfrei gesetzt sein! Achten Sie deshalb auf korrekt ausgeführte Befestigungsbohrungen, die die richtige Tiefe und den richtigen Durchmesser besitzen. Zudem ist darauf zu achten, dass alle Befestigungsbohrungen benutzt werden.

WARNUNG

Achten Sie bei der Bewegung (Auf- oder Abbau, Wartung) der CBH30 Aufhängeschiene mit dem VERA S30 Lautsprecher auf genügend Platz, damit Kollisionen mit anderen Gegenständen ausgeschlossen sind.

VORSICHT

Achten Sie während der Installation der CBH30 Aufhängeschiene darauf, dass Netz- oder andere Leitungen des VERA S30 Lautsprechers nicht gequetscht bzw. verdreht werden! Es gelten die jeweiligen nationalen elektrotechnischen Regelungen und Bestimmungen!

2. Übersicht

2.1 Lieferumfang

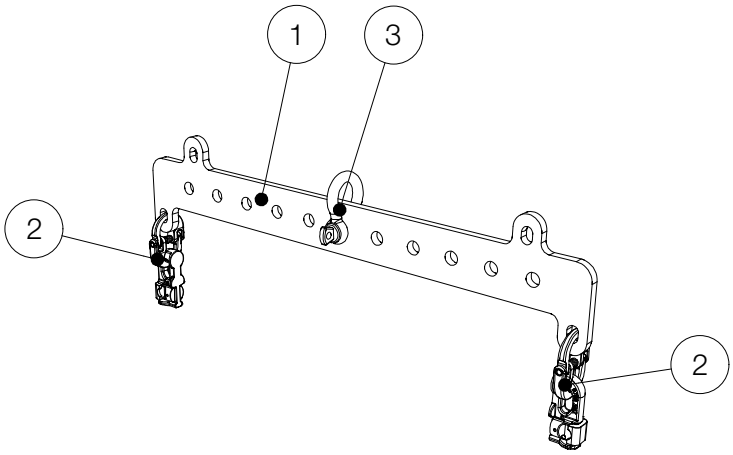

Abbildung 2.1 - Übersicht

1. Aufhängeschiene ..... 1 Stück
2. SAF-Verbinder mit Double Stud und Splint ..... 2 Stück
3. Schäkel SK10 ..... 1 Stück

3. Technische Daten

3.1 Datenblatt

maximale Belastbarkeit	6x VERA S30
Maße (H x B x T)	493 x 106 x 8 mm
Gewicht	1,9 kg
Oberfläche	Pulverbeschichtet

4. Inbetriebnahme

4.1 Aufbau

Die CBH30 Aufhängeschiene ist für den hängenden Betrieb konstruiert. Hierfür gibt es bei TW AUDiO verschiedenes Zubehör, um die Aufhängeschiene sicher zu befestigen.

WARNUNG

Beachten Sie, dass zu den Systemaufbauten aller Riggingkomponenten immer zwei Personen benötigt werden!

HINWEIS

TW AUDiO empfiehlt für die Sicherung und Montage der Lautsprecher ausschließlich das von TW AUDiO spezifizierte Zubehör.

4.2 Windlast

WARNUNG

Achten Sie vor jedem Systemaufbau im Freien auf unvorhersehbare Windverhältnisse an Ihrem Einsatzort!

Demontieren Sie sofort Ihre Systemaufbauten bei einer Windstärke von 8 bft (34-40 kn, 62-74 km/h) und sichern Sie sie zusätzlich!

Achten Sie darauf, dass sich keine Personen in der unmittelbaren Nähe des Systemaufbaus befinden!

WARNUNG

Achten Sie darauf, dass Ihre Systemaufbauten bei einer Windstärke von mehr als 6 bft (22-27 kn, 39-49 km/h) nicht über Publikum verwendet werden und dass sich keine Personen in der unmittelbaren Nähe des Systemaufbaus befinden!

4.3 Systemaufbau CBH30 mit VERA S30 Lautsprecher

Allgemeine Sicherheitshinweise für den Aufbau dieser Rigging-Variante:

WARNUNG

Benutzen Sie bei jedem Systemaufbau, einen Schäkel der Entsprechend des Gesamtgewichtes ausgelegt ist.

WARNUNG

Befestigen Sie die CBH30 Aufhängeschiene mittels Schäkel sowie Kettenzug am mittleren Anschlagpunkt (Pinpoint).

HINWEIS

Für die Sekundärsicherung gelten die jeweiligen nationalen Normen und Bestimmungen!

WARNUNG

Bringen Sie diese zweite unabhängige Sicherung mittels zwei weiteren Schäkeln sowie Anschlagketten oder Kettenzug, an zwei anderen Anschlagpunkten an.

WARNUNG

Sorgen Sie dafür, dass alle Einwirkungen auf Ihre Systemaufbauten, wie z.B. das Anlehnen von Gegenständen (oder Personen) sowie das Umherfliegen von Gegenständen unterlassen werden!

WARNUNG

Montieren Sie maximal sechs VERA S30 Lautsprecher wie in Abbildung 4.3 dargestellt untereinander. Benutzen Sie unbedingt zur Verbindung der VERA S30 Lautsprecher untereinander auf beiden Seiten BLT24 Boxlink Verbinderseile.

WARNUNG

Rasten Sie alle Double Studs fest in die Flugbleche der VERA S30 Lautsprecher ein! Sichern Sie alle Double Studs mit den an Sicherungsseilen befestigten Sicherungsplinten!

WARNUNG

Prüfen Sie, dass alle Double Studs eingerastet sind und dass diese mit Sicherungssplinten gesichert wurden!

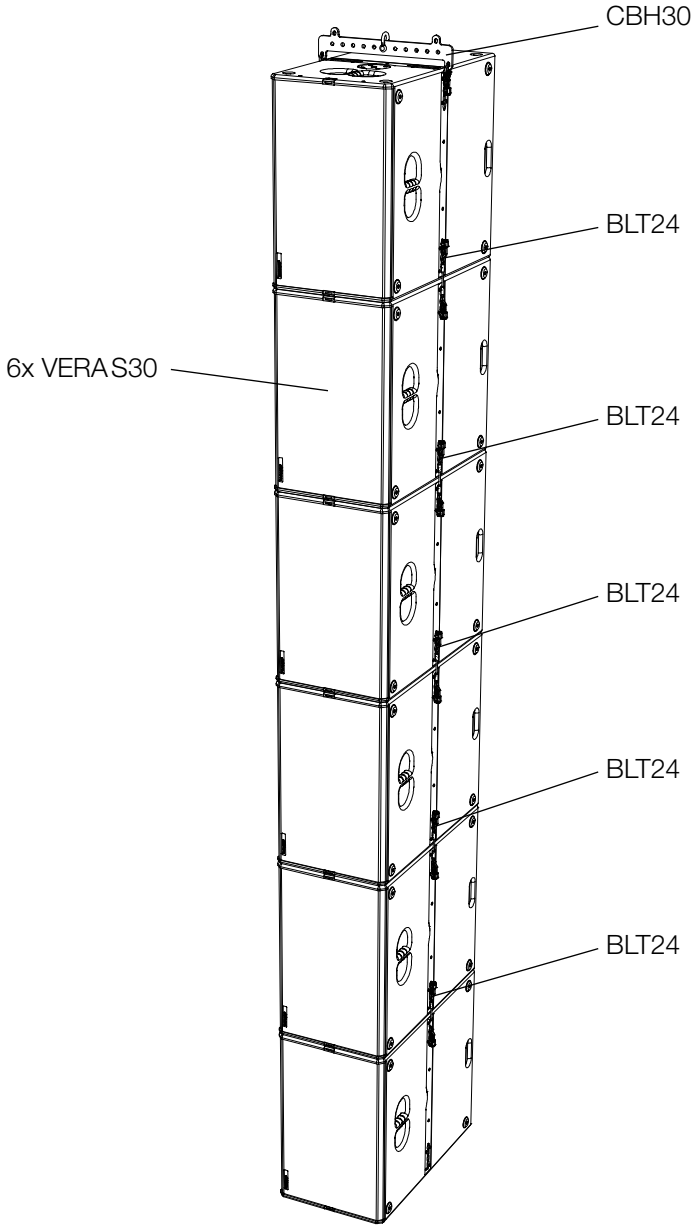

Abbildung 4.3 - Systemaufbau CBH30 mit VERA S30 Lautsprecher

4.4 Systemaufbau CBH30 mit VERA S30 und T24N Lautsprecher

Allgemeine Sicherheitshinweise für den Aufbau dieser Rigging-Variante:

WARNUNG

Benutzen Sie bei jedem Systemaufbau, Schäkel die Entsprechend des Gesamtgewichtes ausgelegt sind.

WARNUNG

Befestigen Sie die CBH30 Aufhängeschiene mittels Schäkel sowie Kettenzug am mittleren Anschlagpunkt (Pinpoint).

HINWEIS

Für die Sekundärsicherung gelten die jeweiligen nationalen Normen und Bestimmungen!

WARNUNG

Bringen Sie diese zweite unabhängige Sicherung mittels zwei weiteren Schäkeln sowie Anschlagketten oder Kettenzug, an zwei anderen Anschlagpunkten an.

WARNUNG

Sorgen Sie dafür, dass alle Einwirkungen auf Ihre Systemaufbauten, wie z.B. das Anlehnen von Gegenständen (oder Personen) sowie das Umherfliegen von Gegenständen unterlassen werden!

Montieren Sie maximal ein VERA S30 mit einem T24N Lautsprecher wie in Abbildung 4.4 dargestellt untereinander. Befolgen Sie unbedingt zur Verbindung des VERA S30 mit dem T24N Lautsprecher nachstehende Arbeitsreihenfolge:

1. Montieren Sie den BCT24 Riggingadapter an die CBT24 Aufhängeschiene mit beiden Schrauben und Muttern.

2. Montieren Sie dann die CBT24 Aufhängeschiene mit dem BCT24 Riggingadapter an den T24N Lautsprecher mithilfe der Double Studs auf beiden Seiten.

3. Beachten Sie vor Montage des BBT24 Tragelementes deren Bedienungsanleitung und Sicherheitshinweise!

4. Verbinden Sie nun die beiden Lautsprecher miteinander über die Schäkel der beiden Aufhängeschienen.

Rasten Sie alle Double Studs fest in die Flugbleche der VERA S30 und T24N Lautsprecher ein! Sichern Sie alle Double Studs mit den an Sicherungsseilen befestigten Sicherungsplinten!

Prüfen Sie, dass alle Double Studs eingerastet sind und dass diese mit Sicherungssplinten gesichert wurden!

Prüfen Sie, dass alle Kugelsperrbolzen komplett durchgesteckt sind!

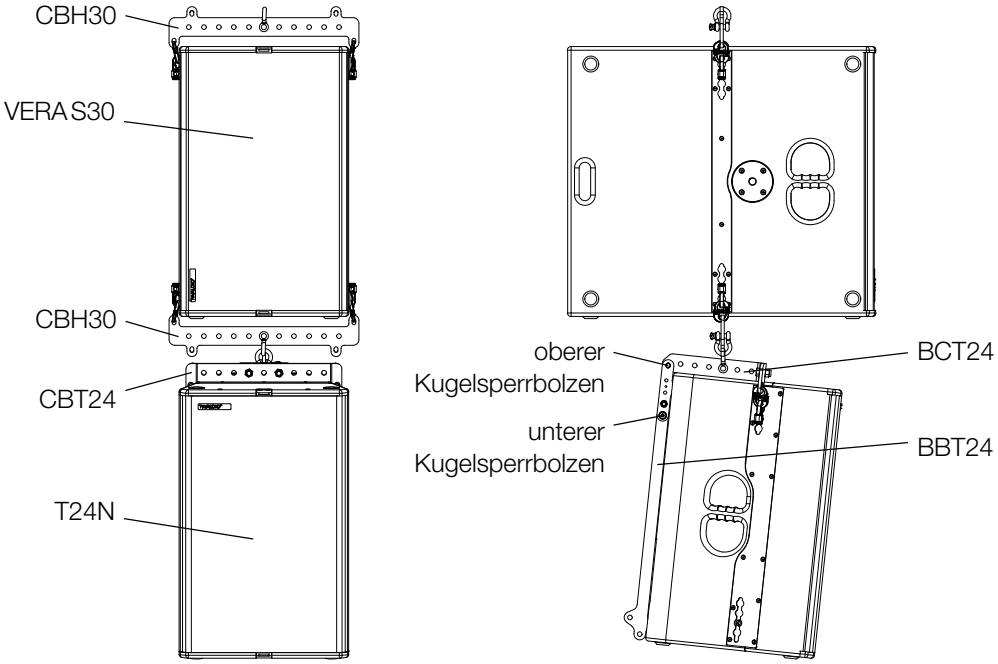

Abbildung 4.4 - Systemaufbau CBH30 mit VERA S30 und T24N Lautsprecher

5. Transport und Lagerung

HINWEIS

Beim Transport ist besonders darauf zu achten, dass die Oberfläche der Aufhängeschiene nicht beschädigt wird. In freiliegende Stahloberflächen (Kratzer) kann Feuchtigkeit eindringen und das Material korrodieren lassen.

Aus diesem Grund ist auf sichere, schonende, trockene und weitgehend staubfreie Bedingungen beim Transport zu achten.

Folgende Zubehörteile für die Aufhängeschiene hält TW AUDiO für Sie bereit:

- Schäkel SK10
- Boxlink Verbinderseil BLT24
- Aufhängekette ASK4

Die Originalverpackung ist für einen dauerhaften Lager- und Transportbetrieb ungeeignet.

6. EG-Konformitätserklärung

Abschrift und Übersetzung der originalen EG-Konformitätserklärung:

Hiermit erklären wir, dass die nachstehend bezeichneten Komponenten in ihrer Konzeption und Bauart sowie in der von uns in Verkehr gebrachten Ausführung den Sicherheits- und Gesundheitsanforderungen der geltenden EG-Richtlinien entsprechen. Bei einer mit uns nicht abgestimmten Änderung, verliert diese Erklärung ihre Gültigkeit.

Diese Erklärung betrifft folgende Komponenten

• CBH30

sowie alle darauf basierenden Modellvarianten, sofern sie der originalen werksseitigen Ausführung entsprechen und keinerlei technische Modifikation erfahren haben.

Angewandte Richtlinien:

• 2001/95/EG

Angewandte nationale Normen und technische Spezifikationen:

• DIN EN 18800
• DIN EN ISO 12100
• DGUV Vorschrift 17 und 18

Berlin, den 01.01.2021

Bernhard Wüstner

7. Entsorgung

Wenden Sie sich bei Entsorgungsfragen an folgende Telefonnummer:

+49 (0) 71 41 - 48 89 89 0

Befolgen Sie verbindlich in Ländern außerhalb der EU die jeweiligen nationalen Bestimmungen.

TWAMBO GmbH
Karl-Hofer-Str. 42
14163 Berlin

Telefon: + 49 (0) 71 41-48 89 89 0
Telefax: + 49 (0) 71 41-48 89 89 99
E-Mail: info@twaudio.de
WWW: www.twaudio.de