TWAUDIO®

GSP20 | Montageanleitung

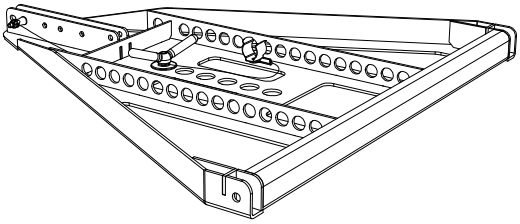

Einleitung

Vielen herzlichen Dank, dass Sie sich für ein hochwertiges Produkt „MADE IN GERMANY“ der Marke TWAUDiO entschieden haben.

Die Groundstackplatte GSP20 ist ein Zubehörteil für den Lautsprecher VERA20.

Eine dezente Optik, ein optimiertes Größen- und Gewichtsverhältnis sowie ein unkompliziertes und schnelles Handling zeichnen dieses Zubehörset aus.

Sollten Sie Ihre Produkte an Dritte verleihen, klären Sie diese über die sicherheitsrelevanten Bedienvorgänge auf und händigen Sie ihnen diese Bedienungsanleitung aus. Sollten Sie weitere Exemplare dieser Anleitung benötigen, können Sie diese jederzeit über TWAUDiO kostenfrei beziehen oder online herunterladen unter: www.twaudio.de

Hinweise in der Montageanleitung

Beachten Sie die in dieser Bedienungsanleitung aufgeführten Hinweise, welche wie folgt gekennzeichnet sind:

Dieses Symbol in Verbindung mit dem Signalwort „Warnung“ kennzeichnet eine möglicherweise gefährliche Situation. Die Nichtbeachtung dieses Sicherheitshinweises kann zu schweren Verletzungen oder sogar zum Tod führen.

Dieses Symbol in Verbindung mit dem Signalwort „Warnung“ kennzeichnet eine möglicherweise gefährliche Situation. Die Nichtbeachtung dieses Sicherheitshinweises kann zu schweren Verletzungen oder sogar zum Tod führen.

Dieses Symbol in Verbindung mit dem Signalwort „Vorsicht“ kennzeichnet eine möglicherweise gefährliche Situation. Die Nichtbeachtung dieses Sicherheitshinweises kann zu leichten oder mittelschweren Verletzungen führen.

Dieses Symbol in Verbindung mit dem Signalwort „Hinweis“ kennzeichnet eine möglicherweise gefährliche Situation. Die Nichtbeachtung dieses Sicherheitshinweises kann zu Schäden am Produkt führen.

Dieses Symbol in Verbindung mit dem Signalwort „Tipp“ kennzeichnet zusätzliche Informationen oder Hinweise auf praxiserprobten, vereinfachten Umgang mit TWAUDiO Produkten.

Hinweise auf den Produkten

Read manual before use!

Lesen Sie vor der Inbetriebnahme der Groundstackplatte die Montageanleitung aufmerksam durch und bewahren Sie diese zusammen mit der GSP20 Groundstackplatte sicher auf.

Allgemeine Informationen

Montageanleitung: AM-GSP20
Version 2.0 d, 11/2022
© by TWAMBO 2022; alle Rechte vorbehalten.

Alle Angaben in dieser Bedienungsanleitung wurden zum Zeitpunkt der Drucklegung nach bestem Wissen erstellt.

Beschaffenheitsgarantien oder die Zusicherung einer bestimmten Verwendungstauglichkeit werden durch die Angaben technischer Spezifikationen, Maße und Gewichte seitens TWAMBO nicht übernommen.

Auch für hervorgerufene Folgeschäden (Sach- und/oder Personenschäden) sowie für das Nichtbeachten dieser Bedienungsanleitung übernimmt TWAMBO keine Haftung!

TWAMBO behält sich Änderungen vor, die den jeweils neuesten Stand der Entwicklung berücksichtigen.

TWAMBO GmbH
Karl-Hofer-Str. 42
14163 Berlin

Telefon: + 49 (0) 71 41-48 89 89 0
Telefax: + 49 (0) 71 41-48 89 89 99
E-Mail: info@twaudio.de
WWW: www.twaudio.de

Inhalt

1. Sicherheit | Bestimmungsgemäße Verwendung 5
2. Übersicht 7
2.1 Lieferumfang 7
3. Technische Daten 8
3.1 Datenblatt 8
4. Inbetriebnahme 9
4.1 Aufbau 9
4.2 Windlast 9
4.3 Stolperfallen 9
4.4 Kippgefahr 10
4.5 M20 Schraubverbinder 10
4.6 Groundstack des untersten VERA20 Lautsprechers 11
4.7 Aufbau Groundstack VERA20, ab dem 2. Lautsprecher 14
4.8 Verwendung GSP20 auf Basslautsprechern als Groundstack für VERA20 18
5. Transport und Lagerung 20
6. EG-Konformitätserklärung 21
7. Entsorgung 21

1. Sicherheit | Bestimmungsgemäße Verwendung

Beachten Sie beim Betrieb von Zubehörteilen folgende Sicherheitshinweise, um Risiken zu vermeiden.

Die GSP20 Groundstackplatte wurde ausschließlich für den professionellen Einsatz in Beschallungsanlagen entwickelt. Die Groundstackplatte darf nur von eingewiesenem und qualifiziertem Personal verwendet werden.

Beachten Sie die in dieser Bedienungsanleitung beschriebenen Betriebsarten. Andere Verwendungszwecke sind unzulässig

Für Schäden, die durch nicht bestimmungsgemäße Verwendung entstehen, ist die Haftung von TWAMBO ausgeschlossen.

WARNUNG

Prüfen Sie vor jeder Montage den Lieferumfang der GSP20 Groundstackplatte auf seine Vollständigkeit und auf den einwandfreien Zustand aller Teile.

Im Lieferumfang ist ein spezifizierter Kugelsperrbolzen sowie M20 Schraubverbinder enthalten. Verwenden Sie nur diese.

WARNUNG

Die GSP20 Groundstackplatte darf ausschließlich mit dem VERA20 Lautsprecher und den Basslautsprechern verwendet werden.

In dieser Montageanleitung wird beschrieben auf welche Art und Weise die GSP20 Groundstackplatte benutzt werden darf. Als nicht bestimmungsgemäß gelten jegliche andere Verwendungen. Diese können zu Sach- oder gar Personenschäden führen.

Veränderungen oder Umbauten an den Einzelteilen der GSP20 Groundstackplatte sind nicht gestattet! Es besteht Lebensgefahr!

WARNUNG

Prüfen Sie während und nach jedem Systemaufbau, dass alle Kugelsperrbolzen immer komplett durchgesteckt sind! Es müssen immer alle Kugelsperrbolzen verwendet werden!

VORSICHT

Das Zubehörteil GSP20 ist für den Innen- und Außenbereich konzipiert.

WARNUNG

Die GSP20 Groundstackplatte darf nur von eingewiesenem und qualifiziertem Personal verwendet werden. Dieses muss vor jedem Einsatz den GSP20 auf seine volle Tauglichkeit prüfen.

WARNUNG

Die GSP20 Groundstackplatte muss sofort außer Betrieb gesetzt werden, sobald sichtbare Schäden an den Teilen zu erkennen sind.

WARNUNG

Die Befestigungspunkte, wie z.B. die Basslautsprecher, sind vor der Montage der GSP20 Groundstackplatte auf volle Tragfähigkeit und Stabilität zu überprüfen.

Das Zubehörteil GSP20 ist für eine Belastung von 8 VERA20 Lautsprechern ausgelegt. Diese Tragkraft darf niemals überschritten werden!

WARNUNG

Verwenden Sie beim Umgang mit schweren Lasten über 20 kg geeignete Hilfsmittel (Dollys, Hebegurte, etc.). Situationsabhängig können auch mehrere Personen hierfür notwendig sein.

WARNUNG

Achten Sie bei der Bewegung (Auf- oder Abbau, Wartung) der GSP20 Groundstackplatte mit dem VERA20 Lautsprecher auf genügend Platz, damit Kollisionen mit anderen Gegenständen ausgeschlossen sind.

VORSICHT

Achten Sie während der Installation der GSP20 Groundstackplatte darauf, dass Netz- oder andere Leitungen des VERA20 Lautsprechers nicht gequetscht bzw. verdreht werden! Es gelten die jeweiligen nationalen elektrotechnischen Regelungen und Bestimmungen!

WARNUNG

Prüfen Sie bei jeder Installation der GSP20 Groundstackplatte die Schraubverbindungen. Bei Lockerheit festziehen. Ist dies nicht mehr möglich, müssen die Befestigungselemente ausgetauscht werden.

2. Übersicht

2.1 Lieferumfang

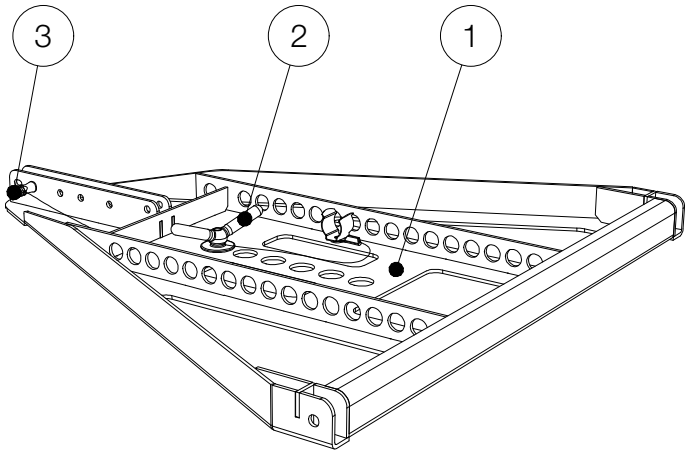

Abbildung 2.1 - Übersicht

1. GSP20 Groundstackplatte - Oberfläche Pulverbeschichtet
2. Unverlierbarer M20 Schraubverbinder
3. Unverlierbarer Kugelsperrbolzen

3. Technische Daten

3.1 Datenblatt

maximale Belastbarkeit	8 VERA20
Maße (H x B x T)	35 x 550 x 555 mm
Gewicht	6,2 kg
Oberfläche	Pulverbeschichtet
Max. Länge des Systemaufbaus, ohne Basslautsprecher	2,40 m

4. Inbetriebnahme

4.1 Aufbau

Die GSP20 Groundstackplatte ist für den stehenden Betrieb konstruiert.

WARNUNG

Beachten Sie, dass zu den Systemaufbauten immer zwei Personen benötigt werden!

WARNUNG

Achten Sie darauf, dass alle Systemaufbauten auf festem, ebenem Untergrund stehen und dass der Untergrund mit dem Gesamtgewicht belastbar ist!

HINWEIS

TW AUDiO empfiehlt für die Sicherung und Montage der Groundstackplatte ausschließlich das von TW AUDiO spezifizierte Zubehör.

4.2 Windlast

WARNUNG

Achten Sie vor jedem Systemaufbau im Freien auf unvorhersehbare Windverhältnisse an Ihrem Einsatzort!

Demontieren Sie sofort Ihre Systemaufbauten bei einer Windstärke von 8 bft (34-40 kn, 62-74 km/h) und sichern Sie sie zusätzlich!

Achten Sie darauf, dass sich keine Personen in der unmittelbaren Nähe des Systemaufbaus befinden!

WARNUNG

Achten Sie darauf, dass Ihre Systemaufbauten bei einer Windstärke von mehr als 6 bft (22-27 kn, 39-49 km/h) nicht über Publikum verwendet werden und dass sich keine Personen in der unmittelbaren Nähe des Systemaufbaus befinden!

4.3 Stolperfallen

WARNUNG

Sorgen Sie dafür, dass keine Personen über Ihre Systemaufbauten stolpern können, auch nicht über einzelne Bauteile davon! Dies gilt besonders für alle druckbelastbaren Unterlegplatten, Stativbeine sowie Abspannseile!

4.4 Kippgefahr

Achten Sie bei jedem Systemaufbau darauf, dass der Schwerpunkt des Systems niemals über die Außengrenzen der Grundfläche hinausragt!

Sichern Sie jeden Systemaufbau gegen das Umfallen!

Sorgen Sie dafür, dass keine Personen an Ihre Systemaufbauten gelangen können!

Sperren Sie diesen Bereich fachgerecht ab!

Sorgen Sie dafür, dass alle Einwirkungen auf Ihre Systemaufbauten, wie z.B. das Anlehnen von Gegenständen (oder Personen) sowie das Umherfliegen von Gegenständen unterlassen werden!

4.5 M20 Schraubverbinder

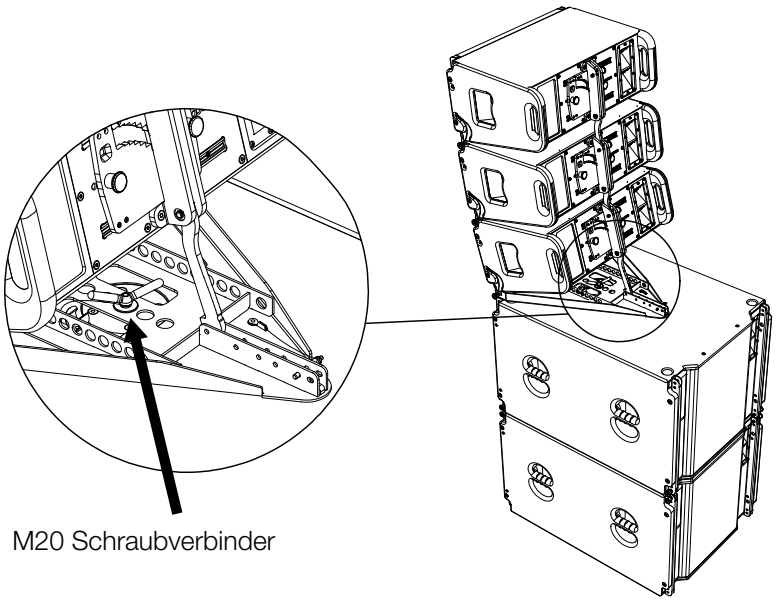

Abbildung 4.5 - M20 Schraubverbinder

Beachten Sie, dass der M20 Schraubverbinder bei jeder Anwendung die GSP20 Groundstackplatte mit dem Basslautsprecher verbindet!

Wählen Sie, je nach Modell des Basslautsprechers, das passende Befestigungsloch im GSP20. Beachten Sie den Schwerpunkt des VERA20 Lautsprechersystemaufbaus. Verschieben Sie deshalb die GSP20 Groundstackplatte nach hinten.

Sichern Sie den kompletten Systemaufbau gegen Umfallen!

Achten Sie darauf, dass der M20 Schraubverbinder fest verschraubt ist!

4.6 Groundstack des untersten VERA20 Lautsprechers

Mittels ausklappbarem Haken am Rückrigging wird am untersten VERA20 Lautsprecher die Gradzahl für den Systemaufbau vorgewählt:

Gehen Sie folgendermaßen vor:

HINWEIS

1. Lösen Sie die beiden vorderen Kugelsperrbolzen am VERA20 Lautsprecher.
2. Beide Fluglaschen in den vorderen Riggingschienen müssen nach unten ausgefahren sein.

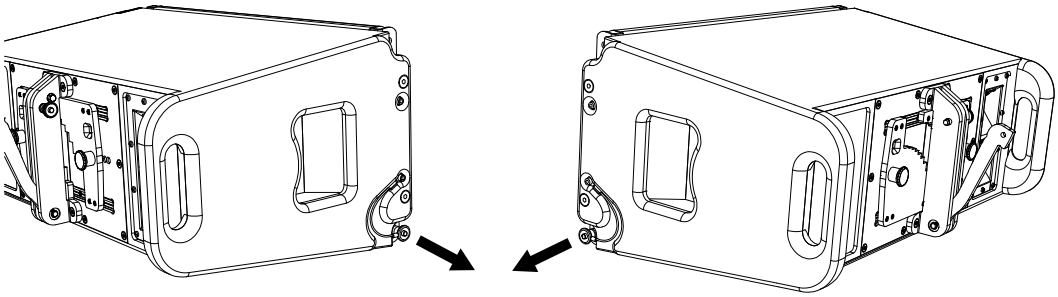

Abbildung 4.6.1 - Kugelsperrbolzen lösen

HINWEIS

3. Setzen Sie mittels zweier Personen den VERA20 Lautsprecher auf die GSP20 Groundstackplatte.
4. Ziehen Sie den VERA20 Lautsprecher zurück bis er mit den vorderen Fluglaschen in den Aussparungen der GSP20 Groundstackplatte anschlägt.

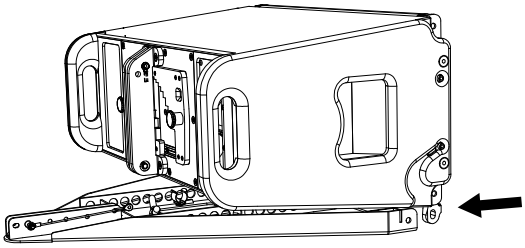

Abbildung 4.6.2 - Zurückziehen des ersten VERA20 Lautsprechers

WARNUNG

5. Befestigen Sie die beiden vorderen Kugelsperrbolzen des VERA20 Lautsprechers in den Löchern der GSP20 Groundstackplatte.

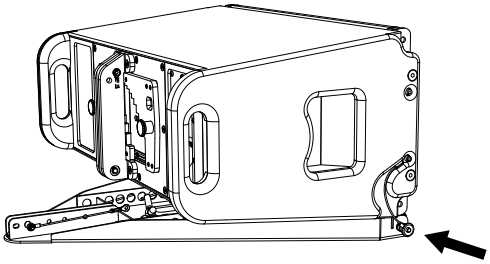

Abbildung 4.6.3 - Kugelsperrbolzen stecken

6. Lösen Sie den Kugelsperrbolzen am Hauptträger des Rückriggings des VERA20 Lautsprecher und klappen den Haken um 90° aus.

7. Heben Sie den VERA20 Lautsprecher hinten an und klappen den Haken vollständig nach unten aus.

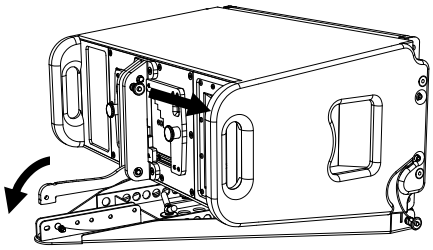

Abbildung 4.6.4 - Haken ausklappen

8. Wählen Sie die zu Ihrer Systemanwendung passende Stufe (Gradzahl) aus. Siehe Abbildungen 4.6.5 bis 4.6.10.

9. Befestigen Sie den Haken an der GSP20 Groundstackplatte mittels des am GSP20 vorhandenen Kugelsperrbolzens.

Varianten:

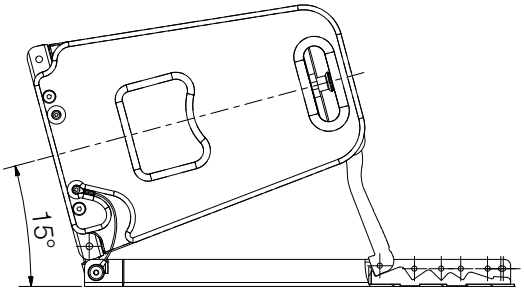

Abbildung 4.6.5 - Seitenansicht VERA20 Lautsprecher 15° downtilt

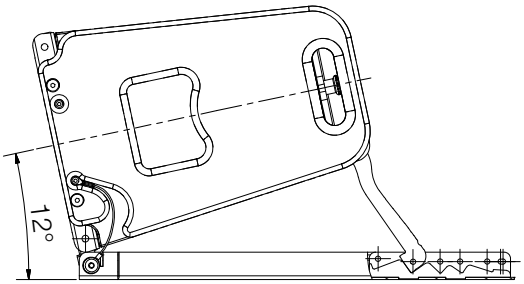

Abbildung 4.6.6 - Seitenansicht VERA20 Lautsprecher 12° downtilt

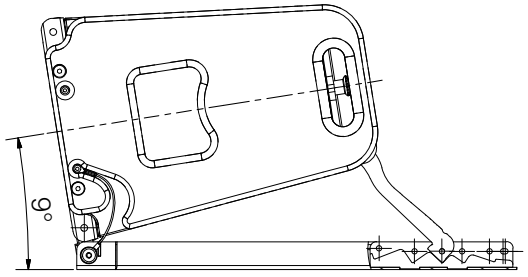

Abbildung 4.6.7 - Seitenansicht VERA20 Lautsprecher 9° downtilt

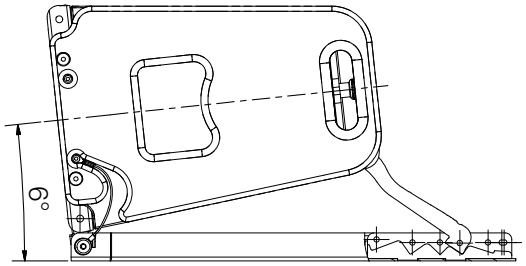

Abbildung 4.6.8 - Seitenansicht VERA20 Lautsprecher 6° downtilt

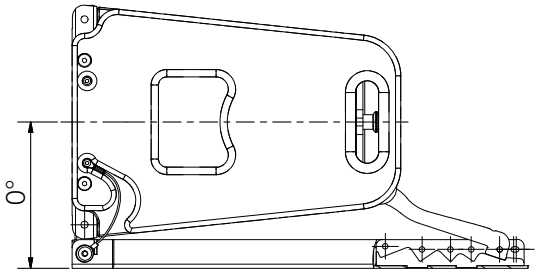

Abbildung 4.6.9 - Seitenansicht VERA20 Lautsprecher 0° (horizontal)

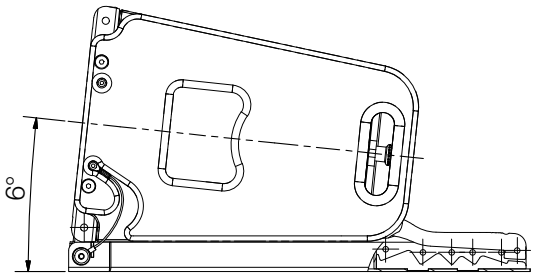

Abbildung 4.6.10 - Seitenansicht VERA20 Lautsprecher 6° uptilt

4.7 Aufbau Groundstack VERA20, ab dem 2. Lautsprecher

Um das Groundstack-Array ab dem zweiten VERA20 Lautsprecher aufzubauen, gehen Sie folgendermaßen vor:

HINWEIS

1. Lösen Sie die beiden vorderen Kugelsperrbolzen am VERA20 Lautsprecher.
2. Beide Fluglaschen in den vorderen Riggingschienen müssen nach unten ausgefahren sein.

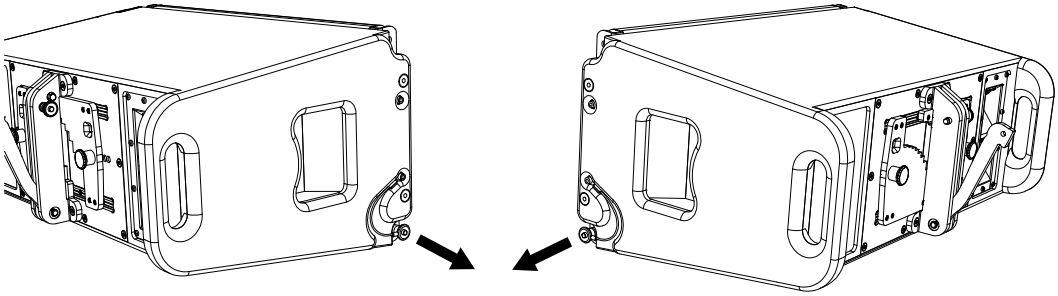

Abbildung 4.7.1 - Kugelsperrbolzen lösen

HINWEIS

3. Setzen Sie mittels zweier Personen den VERA20 Lautsprecher auf den ersten VERA20 Lautsprecher.
4. Ziehen Sie den VERA20 Lautsprecher zurück bis er mit den vorderen Fluglaschen in den Riggingschienen des unteren Lautsprechers anschlägt.

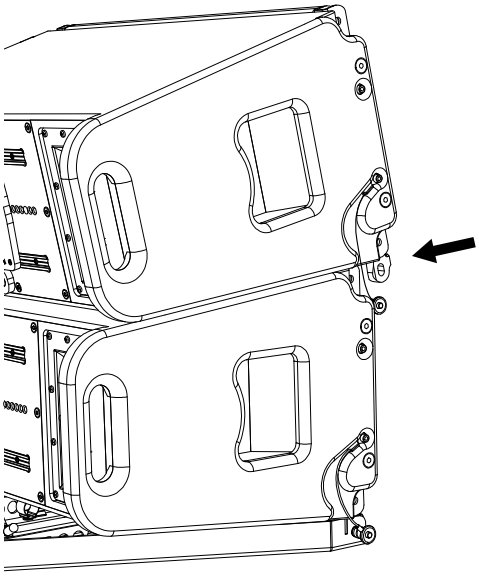

Abbildung 4.7.2 - Zurückschieben VERA20 Lautsprecher

5. Befestigen Sie nun die beiden vorderen Kugelsperrbolzen des VERA20 Lautsprechers in den Löchern des unteren Lautsprechers.

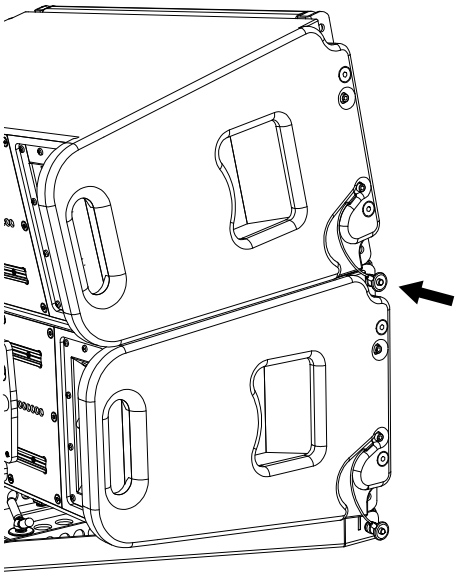

Abbildung 4.7.3 - Kugelsperrbolzen setzen

6. Wählen Sie am Rückrigging mit dem linken Schieber des unteren VERA20 Lautsprechers den Winkel für den nächstoberen Lautsprecher vor.

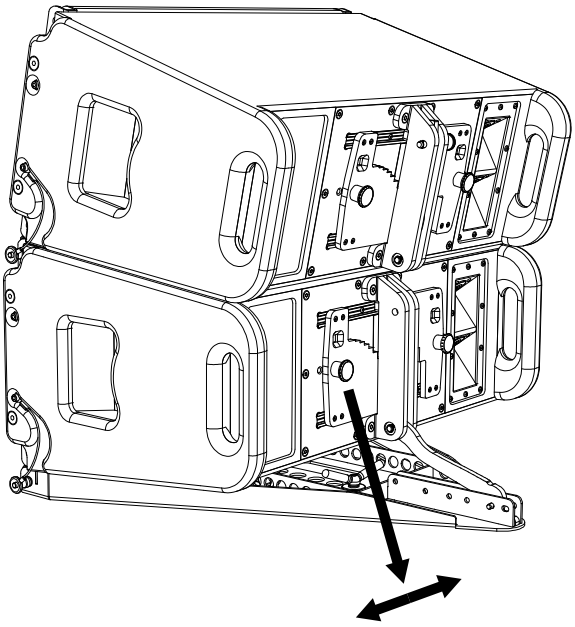

Abbildung 4.7.4 - unterer linker Schieber vorwählen

7. Lösen Sie den Kugelsperrbolzen, am Hauptträger des Rückriggings, des oberen VERA20 Lautsprechers und klappen den Haken um 90° aus.

8. Heben Sie den oberen VERA20 Lautsprecher an und klappen den Haken vollständig nach unten aus, so dass dieser in das Rückrigging des unteren VERA20 Lautsprechers eingreift.

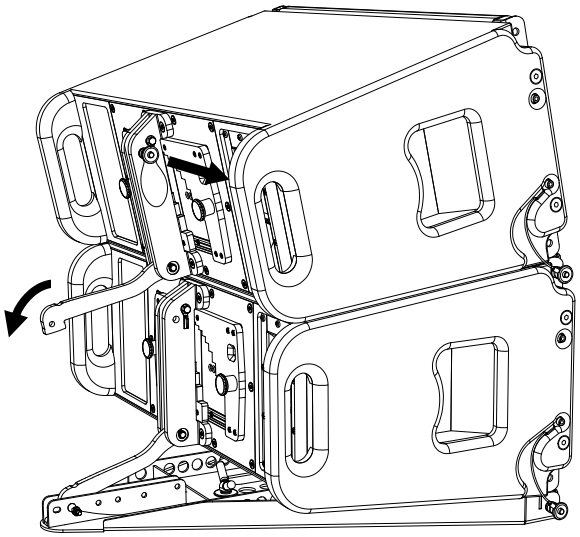

Abbildung 4.7.5 - Haken nach unten ausklappen

9. Stecken Sie den Kugelsperrbolzen am Hauptträger des Rückriggings am unteren VERA20 Lautsprecher, so dass der Haken gesichert ist.

10. Setzen Sie den VERA20 Lautsprecher ab, bis der Haken auf dem unteren linken Schieber aufsitzt.

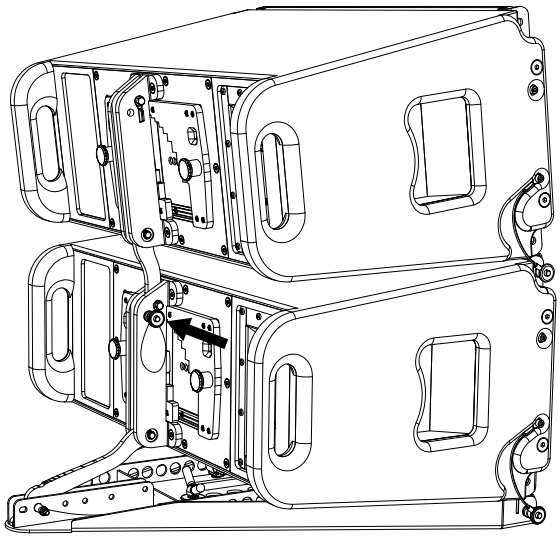

Abbildung 4.7.6 - Kugelsperrbolzen stecken

11. Schieben Sie den rechten Schieber des unteren Lautsprechers nach links, bis er die gleiche Gradzahl anzeigt, wie der linke Schieber. Damit ist der obere Lautsprecher fixiert.

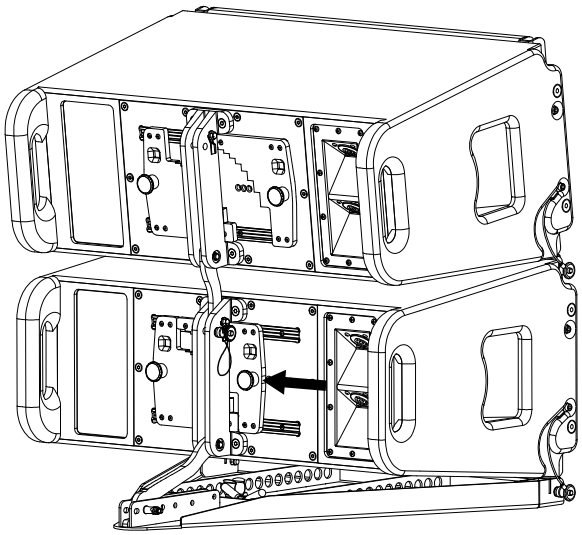

Abbildung 4.7.7 - rechter Schieber verschieben

12. Gehen Sie gemäß dieser Anleitung beim weiteren Aufbau von bis zu max. acht VERA20 Lautsprechern vor.

4.8 Verwendung GSP20 auf Basslautsprechern als Groundstack für VERA20

WARNUNG

Beachten Sie, dass zum Groundstackaufbau von VERA20 Lautsprechern mittels GSP20 Groundstackplatte immer zwei Personen benötigt werden!

WARNUNG

Beachen Sie, dass die GSP20 Groundstackplatte auf jedem Basslautsprecher flach und vollflächig aufliegen muss!

WARNUNG

Gewährleisten Sie immer, dass die Standsicherheit des gesamten Systemaufbaus gegeben ist, besonders wenn dieser geneigt ist!

WARNUNG

Befestigen Sie die VERA20 Lautsprecher untereinander mit allen drei Kugelsperrbolzen!

Jeweils ein unverlierbarer Kugelsperrbolzen befindet sich vorne links und rechts sowie einer auf der Rückseite am Rückrigging.

Befestigen Sie immer zuerst die vorderen Kugelsperrbolzen der VERA20 über die Fluglaschen. Stecken Sie dann den hinteren Kugelsperrbolzen in das für die gewünschte Winkelung passende Loch.

WARNUNG

Montieren Sie bei einem Groundstack von Basslautsprecherrn mit VERA20 Lautsprechern (siehe Abbildung 4.8) die GSP20 Groundstackplatte zwischen dem oberen Basslautsprecher sowie den VERA20 Lautsprechern. Verwenden Sie hierzu den unverlierbaren M20 Schraubverbinder (siehe Abbildung 2.1, Pos.2)!

Verbinden Sie die Basslautsprecher VERA S18, VERA S32 und VERA S33 (vorn und hinten) miteinander über BLS Boxlinkverbindersätze. Verwenden Sie alle Kugelsperrbolzen des BLS!

WARNUNG

Beachten Sie, dass in dieser Anwendung nur die Basslautsprecher: VERA S32 oder VERA S33, oder liegend: B18, B30 oder VERA S18, VERA S30 verwendet werden dürfen!

WARNUNG

Beachten Sie, dass in dieser Anwendung bis max. acht VERA20 Lautsprecher übereinander aufgebaut werden dürfen!

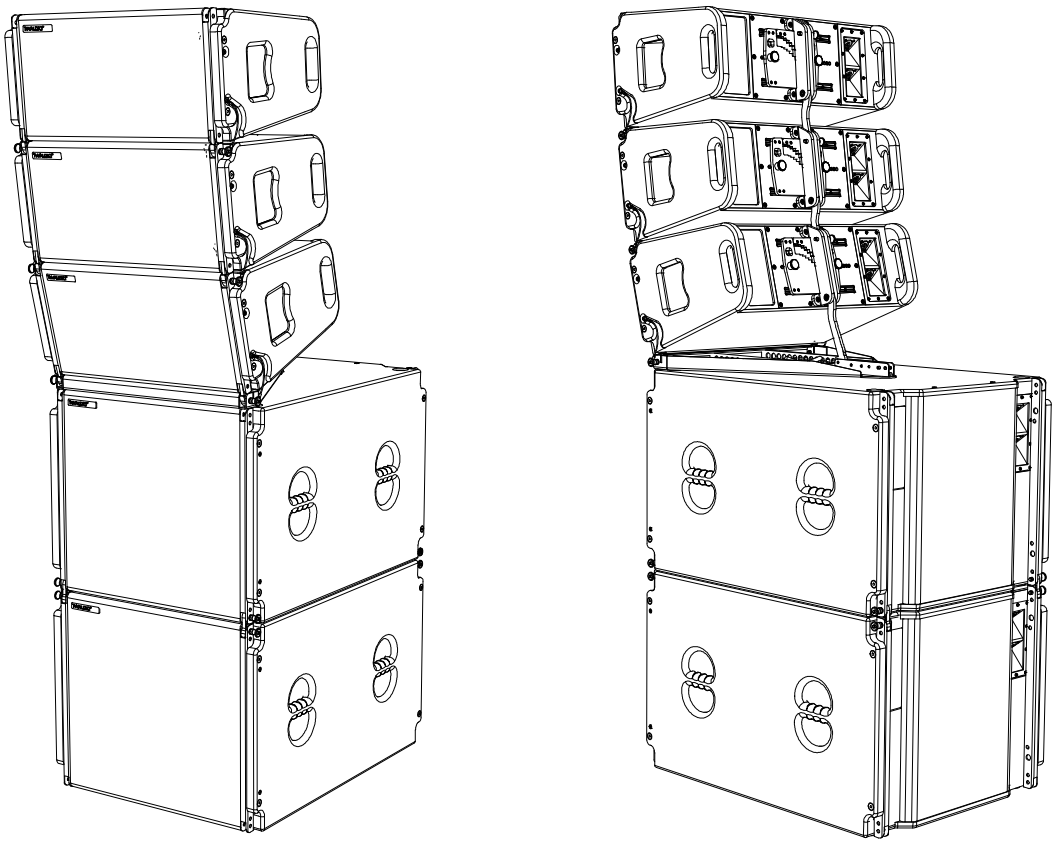

Abbildung 4.8 - Systemaufbau Groundstack

5. Transport und Lagerung

HINWEIS

Beim Transport und bei der Lagerung ist besonders darauf zu achten, dass die Oberfläche der Groundstackplatte nicht beschädigt wird. In freiliegende Stahloberflächen (Kratzer) kann Feuchtigkeit eindringen und das Material korrodieren lassen.

Aus diesem Grund ist auf sichere, schonende, trockene und weitgehend staubfreie Bedingungen bei Transport und Lagerung zu achten.

Die Originalverpackung ist für einen dauerhaften Lager- und Transportbetrieb ungeeignet.

6. EG-Konformitätserklärung

Abschrift und Übersetzung der originalen EG-Konformitätserklärung:

Hiermit erklären wir, dass die nachstehend bezeichneten Komponenten in ihrer Konzeption und Bauart sowie in der von uns in Verkehr gebrachten Ausführung den Sicherheits- und Gesundheitsanforderungen der geltenden EG-Richtlinien entsprechen. Bei einer mit uns nicht abgestimmten Änderung, verliert diese Erklärung ihre Gültigkeit.

Diese Erklärung betrifft folgende Komponenten

• GSP20

sowie alle darauf basierenden Modellvarianten, sofern sie der originalen werksseitigen Ausführung entsprechen und keinerlei technische Modifikation erfahren haben.

Angewandte Richtlinien:

• 2001/95/EG

Angewandte nationale Normen und technische Spezifikationen:

• DIN EN 18800
• DIN EN ISO 12100
• DGUV Vorschrift 17 und 18

Berlin, den 01.01.2021

Bernhard Wüstner

7. Entsorgung

Wenden Sie sich bei Entsorgungsfragen an folgende Telefonnummer:

+49 (0) 71 41 - 48 89 89 0

Befolgen Sie verbindlich in Ländern außerhalb der EU die jeweiligen nationalen Bestimmungen.

TWAMBO GmbH
Karl-Hofer-Str. 42
14163 Berlin

Telefon: + 49 (0) 71 41-48 89 89 0
Telefax: + 49 (0) 71 41-48 89 89 99
E-Mail: info@twaudio.de
WWW: www.twaudio.de