TWAUDIO®

QDB14 | Bedienungsanleitung

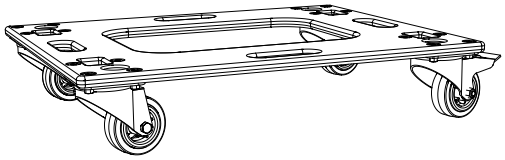

Einleitung

Vielen herzlichen Dank, dass Sie sich für ein hochwertiges Produkt „MADE IN GERMANY“ der Marke TWAUDiO entschieden haben.

Der QDB14 Transportdolly ist ein Zubehörteil für den B14 Lautsprecher.

Eine dezente Optik, ein optimiertes Größen- und Gewichtsverhältnis sowie ein unkompliziertes und schnelles Handling zeichnen dieses Zubehörset aus.

Sollten Sie Ihre Produkte an Dritte verleihen, klären Sie diese über die sicherheitsrelevanten Bedienvorgänge auf und händigen Sie ihnen diese Bedienungsanleitung aus. Sollten Sie weitere Exemplare dieser Anleitung benötigen, können Sie diese jederzeit über TWAUDiO kostenfrei beziehen oder online herunterladen unter: www.twaudio.de

Hinweise in der Bedienungsanleitung

Beachten Sie die in dieser Bedienungsanleitung aufgeführten Hinweise, welche wie folgt gekennzeichnet sind:

WARNUNG

Dieses Symbol in Verbindung mit dem Signalwort „Warnung“ kennzeichnet eine möglicherweise gefährliche Situation. Die Nichtbeachtung dieses Sicherheitshinweises kann zu schweren Verletzungen oder sogar zum Tod führen.

VORSICHT

Dieses Symbol in Verbindung mit dem Signalwort „Vorsicht“ kennzeichnet eine möglicherweise gefährliche Situation. Die Nichtbeachtung dieses Sicherheitshinweises kann zu leichten oder mittelschweren Verletzungen führen.

HINWEIS

Dieses Symbol in Verbindung mit dem Signalwort „Hinweis“ kennzeichnet eine möglicherweise gefährliche Situation. Die Nichtbeachtung dieses Sicherheitshinweises kann zu Schäden am Produkt führen.

TIPP

Dieses Symbol in Verbindung mit dem Signalwort „Tipp“ kennzeichnet zusätzliche Informationen oder Hinweise auf praxiserprobten, vereinfachten Umgang mit TWAUDiO Produkten.

Hinweise auf den Produkten

Read manual before use!

Lesen Sie vor der Inbetriebnahme des Transportdolly die Bedienungsanleitung aufmerksam durch und bewahren Sie diese zusammen mit dem QDB14 Transportdolly sicher auf.

Allgemeine Informationen

Montageanleitung: OM-QDB14
Version 2.0 d, 02/2022
© by TWAMBO 2022; alle Rechte vorbehalten.

Alle Angaben in dieser Bedienungsanleitung wurden zum Zeitpunkt der Drucklegung nach bestem Wissen erstellt.

Beschaffenheitsgarantien oder die Zusicherung einer bestimmten Verwendungstauglichkeit werden durch die Angaben technischer Spezifikationen, Maße und Gewichte seitens TWAMBO nicht übernommen.

Auch für hervorgerufene Folgeschäden (Sach- und/oder Personenschäden) sowie für das Nichtbeachten dieser Bedienungsanleitung übernimmt TWAMBO keine Haftung!

TWAMBO behält sich Änderungen vor, die den jeweils neuesten Stand der Entwicklung berücksichtigen.

TWAMBO GmbH
Karl-Hofer-Str. 42
14163 Berlin

Telefon: + 49 (0) 71 41-48 89 89 0
Telefax: + 49 (0) 71 41-48 89 89 99
E-Mail: info@twaudio.de
WWW: www.twaudio.de

Inhalt

1. Sicherheit | Bestimmungsgemäße Verwendung 5
2. Übersicht 7
2.1 Lieferumfang 7
3. Technische Daten 7
3.1 Datenblatt 7
4. Inbetriebnahme 8
4.1 Verwendung QDB10 Transportdolly mit B10 Lautsprecher 8
5. Transport und Lagerung 10
6. EG-Konformitätserklärung 11
7. Entsorgung 11

1. Sicherheit | Bestimmungsgemäße Verwendung

Beachten Sie beim Betrieb von Zubehörteilen folgende Sicherheitshinweise, um Risiken zu vermeiden.

Der QDB14 Transportdolly wurde ausschließlich für den professionellen Einsatz in Beschallungsanlagen entwickelt. Der Transportdolly darf nur von eingewiesenem und qualifiziertem Personal verwendet werden.

Beachten Sie die in dieser Bedienungsanleitung beschriebenen Betriebsarten. Andere Verwendungszwecke sind unzulässig

Für Schäden, die durch nicht bestimmungsgemäße Verwendung entstehen, ist die Haftung von TWAMBO ausgeschlossen.

WARNUNG

Prüfen Sie vor jeder Benutzung den QDB14 Transportdolly auf seine Vollständigkeit und auf den einwandfreien Zustand aller Teile.

WARNUNG

Der QDB14 Transportdolly darf ausschließlich mit den B14 Lautsprechern verwendet werden.

In dieser Montageanleitung wird beschrieben, auf welche Art und Weise der QDB14 Transportdolly benutzt werden darf. Als nicht bestimmungsgemäß gelten jegliche andere Verwendungen. Diese können zu Sach- oder gar Personenschäden führen.

Veränderungen oder Umbauten an den Einzelteilen des QDB14 Transportdolly sind nicht gestattet! Es besteht Lebensgefahr!

VORSICHT

Das Zubehörteil QDB14 ist für den Innen- und Außenbereich konzipiert.

WARNUNG

Der QDB14 Transportdolly darf nur von eingewiesenem und qualifiziertem Personal verwendet werden. Dieses muss vor jedem Einsatz den QDB14 auf seine volle Tauglichkeit prüfen.

WARNUNG

Der QDB14 Transportdolly muss sofort außer Betrieb gesetzt werden, sobald sichtbare Schäden an den Teilen zu erkennen sind.

WARNUNG

Achten Sie bei der Bewegung des QDB14 Transportdolly auf volle Tragfähigkeit und Stabilität des Untergrundes.

Das QDB14 Transportdolly ist für eine Belastung von vier B14 Lautsprechern ausgelegt. Diese Tragkraft darf niemals überschritten werden!

WARNUNG

Achten Sie bei der Bewegung (Auf- oder Abbau, Transport zum Verwendungsort) des QDB14 Transportdolly mit den B14 Lautsprechern auf genügend Platz, damit Kollisionen mit anderen Gegenständen ausgeschlossen sind.

2. Übersicht

2.1 Lieferumfang

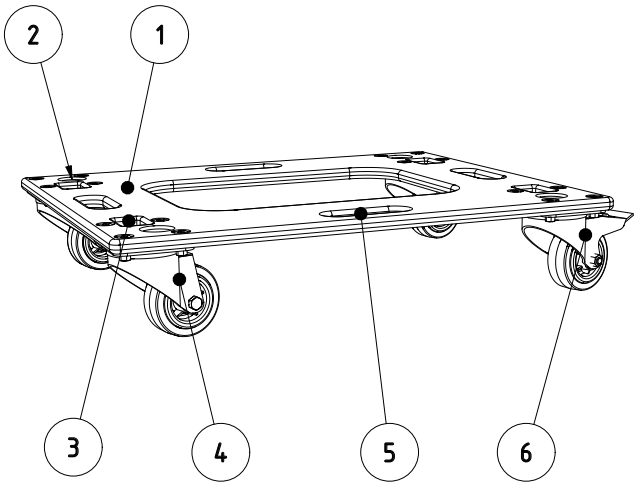

Abbildung 2.1 - Übersicht

1. Transportdollybrett - Oberfläche Warnex Strukturlack
2. Stapelfußausfräsung für sicheres Übereinanderstellen der Lautsprecher (4x)
3. Aussparungen zum Stapeln der Transportdollys (4x)
4. Lenkrollen, 80mm (2x)
5. Griff (4x)
6. Lenkrollen mit Feststeller, 80mm (2x)

3. Technische Daten

3.1 Datenblatt

Maximale Belastbarkeit	4x B14
Maße (L x B x H)	600 x 500 x 120 mm
Gewicht	5,5 kg
Oberfläche	Warnex Strukturlack

4. Inbetriebnahme

4.1 Verwendung QDB14 Transportdolly mit B14 Lautsprecher

WARNUNG

Beachten Sie, dass zum Aufbau des QDB14 Transportdolly mit den B14 Lautsprechern immer zwei Personen benötigt werden!

WARNUNG

Positionieren Sie maximal vier B14 Lautsprecher übereinander auf dem QDB14 Transportdolly. Achten Sie dabei auf den festen Stand des Aufbaus, um ein Kippen zu vermeiden.

Befestigen Sie alle B14 Lautsprecher am QDB14 Transportdolly! Benutzen Sie dafür einen Zurrgurt mit Ratsche.

Achten Sie darauf, dass der Zurrgurt fest und verdrillfrei um die Lautsprecher sowie das Transportdolly gezogen sind. (siehe Abbildung 4.1)

WARNUNG

Befestigen Sie niemals den Zurrgurt über die Frontgitter des B14 Lautsprechers!

WARNUNG

Beachten Sie beim Bewegen des Transportaufbaus QDB14 Transportdolly mit dem B14 Lautsprecher, dass Aufgrund des hohen Schwerpunktes eine gewisse Kippgefahr besteht.

Abbildung 4.1 - Transportaufbau B14 Lautsprecher

Der QDB14 Transportdolly kann zur Aufbewahrung gestapelt werden. Hierfür sind im Transportdollybrett (siehe Abbildung 2.1 - Pos.1) Aussparungen vorgesehen (siehe Abbildung 2.1 - Pos.3).

Beachten Sie beim Bewegen der gestapelten QDB14 Transportdollys, dass eine gewisse Kippgefahr jedes einzelnen QDB14 Transportdollys besteht.

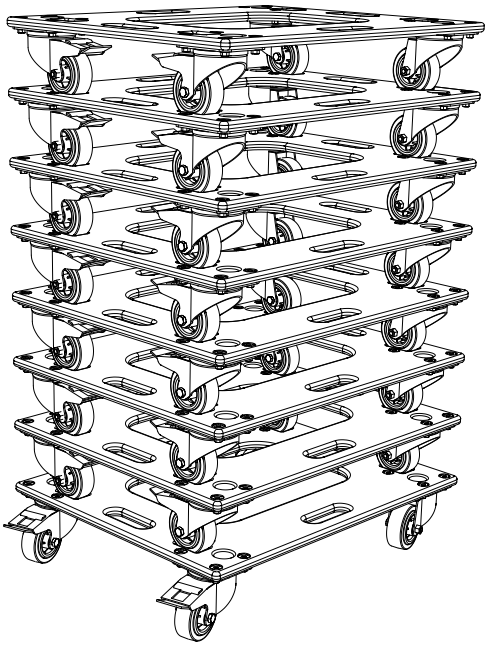

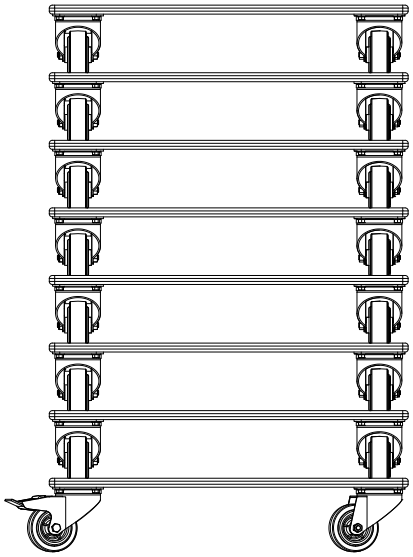

Abbildung 4.2 - Übereinanderstapeln der QDB14 Transportdollys

5. Transport und Lagerung

HINWEIS

Beim Transport und bei der Lagerung ist besonders darauf zu achten, dass die Oberfläche des Transportdollys nicht beschädigt wird. In freiliegende Holzoberflächen kann Feuchtigkeit eindringen und das Holz aufquellen lassen.

Aus diesem Grund ist auf sichere, schonende, trockene und weitgehend staubfreie Bedingungen bei Transport und Lagerung zu achten.

Folgende Zubehörteile für Transport und Lagerung hält TW AUDiO für Sie bereit:

- Zurrgurt

Die Originalverpackung ist für einen dauerhaften Lager- und Transportbetrieb ungeeignet.

6. EG-Konformitätserklärung

Abschrift und Übersetzung der originalen EG-Konformitätserklärung:

Hiermit erklären wir, dass die nachstehend bezeichneten Komponenten in ihrer Konzeption und Bauart sowie in der von uns in Verkehr gebrachten Ausführung den Sicherheits- und Gesundheitsanforderungen der geltenden EG-Richtlinien entsprechen. Bei einer mit uns nicht abgestimmten Änderung, verliert diese Erklärung ihre Gültigkeit.

Diese Erklärung betrifft folgende Komponenten

• QDB14

sowie alle darauf basierenden Modellvarianten, sofern sie der originalen werksseitigen Ausführung entsprechen und keinerlei technische Modifikation erfahren haben.

Angewandte Richtlinien:

• 2001/95/EG

Angewandte nationale Normen und technische Spezifikationen:

• DIN EN ISO 12100
• DGUV Vorschrift 17 und 18

Berlin, den 01.01.2021

Bernhard Wüstner

7. Entsorgung

Wenden Sie sich bei Entsorgungsfragen an folgende Telefonnummer:

+49 (0) 71 41 - 48 89 89 0

Befolgen Sie verbindlich in Ländern außerhalb der EU die jeweiligen nationalen Bestimmungen.

TWAMBO GmbH
Karl-Hofer-Str. 42
14163 Berlin

Telefon: + 49 (0) 71 41-48 89 89 0
Telefax: + 49 (0) 71 41-48 89 89 99
E-Mail: info@twaudio.de
WWW: www.twaudio.de